ROLLPLAY

BMW i8 Concept Spyder

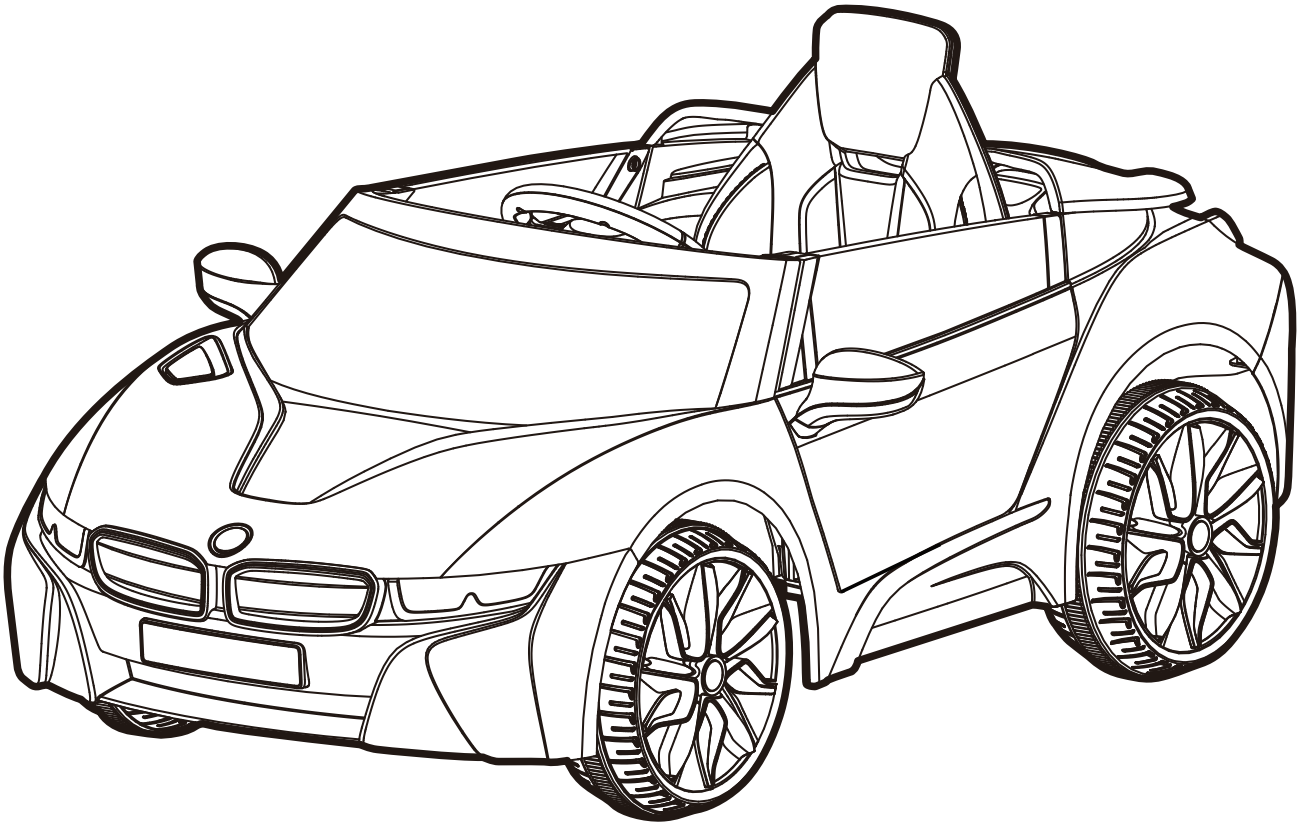

3-8

Assembly Instructions Instructions d'assemblage Aufbauanleitung Instrucciones de montaje Instruções para a montagem Istruzioni per il montaggio Instrukcja montażu Montage-instructies Instruktionsmanual Instruktions manual Asennusohjeet

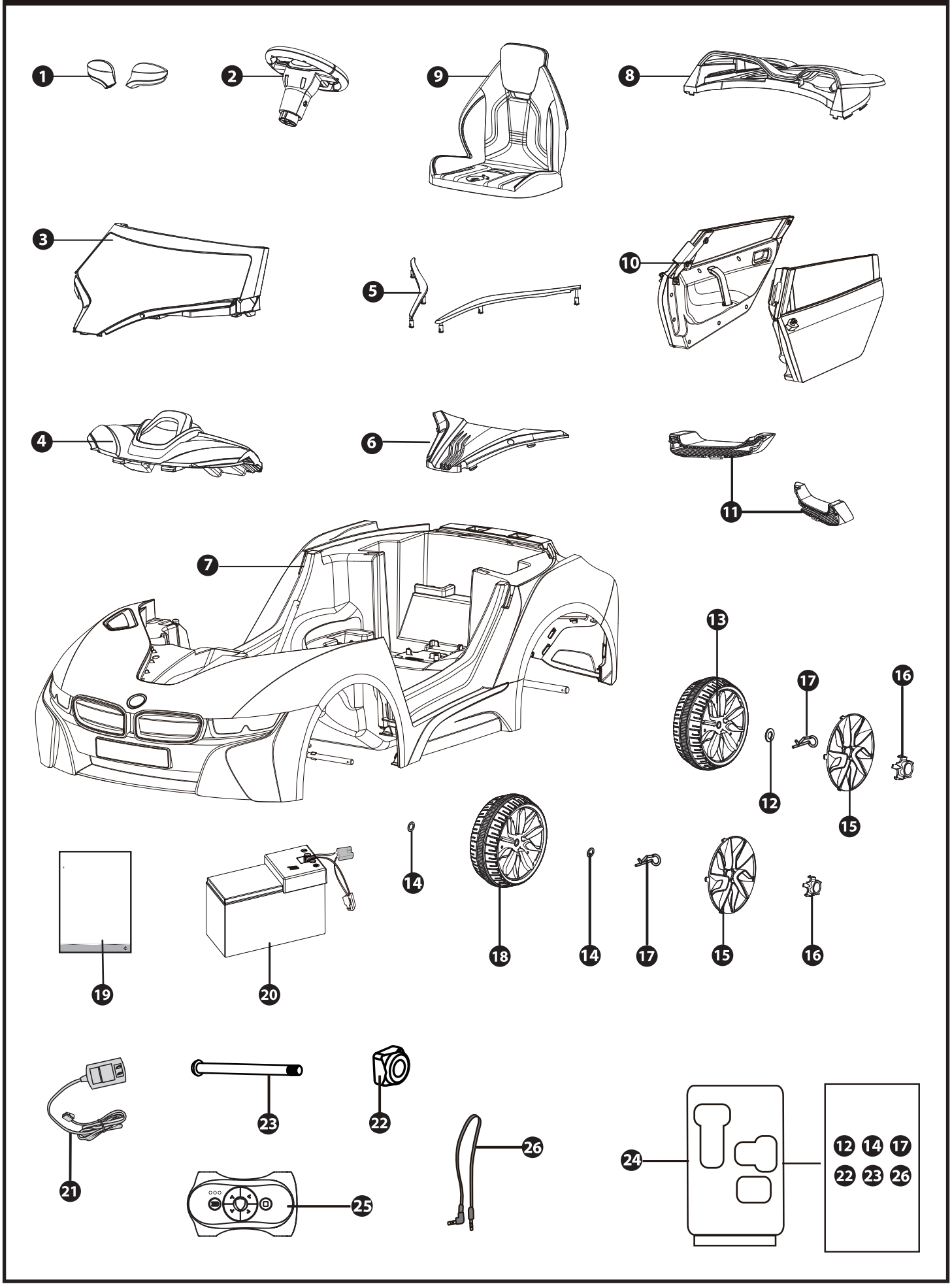

Assembly Instructions Instructions d'assemblage Aufbauanleitung Instrucciones de montaje Instruções para a montagem Istruzioni per il montaggio Instrukcja montażu Montage-instructies Instruktionsmanual Instruktions manual Asennusohjeet

1
Wing mirror
Véhicule
Fahrzeug
Vehículo
Veículo
veicolo
pojazd
Spegel
Spejle
Sivupeili

2
Steering wheel
Volant
Lenkrad
Volante
Volante
Volante
Kierownica
Ratt
Rat
Ohjauspyörä

3
Wind screen
Pare-brise
Monitor
Parabrisas
Para-brisas
Parabrezza
Przednia szyba
Vindruta
Forrude
Tuulilasi

4
Dashboard
Tableau de bord
Armaturenbrett
Salpicadero
Tablier
Cruscotto
Deska rozdzielcza
Instrumentbräda
Instrumentbræt
Kojelauta

5
Front decoration part
Pièce déco avant
Zierteil vorne
Adorno de la parte delantera
Peça de decoração dianteira
Decorazione anteriore
Przednia listwa ozdobna
Frontdekorationsdel
Front decoration del
Etuosan koriste

6
Front mask
Masque avant
Frontblende
Chasis
Máscara dianteira
Mascherina anteriore
Przednia maska
Frontmaska
frontmaske
Maski

7
Chassis
Châssis
Fahrwerk
Chasis
Chassis
Telaio
Podwozie
Kaross
Karosseri
Kori

8
Rear spoiler
Becquet arrière
Heckspoiler
Alerón trasero
Spoiler traseiro
Spoiler posteriore
Tylny spojler
Bakvinge
Bagspoiler
Takaspoileri

9
Seat
Siège
Sitz
Asiento
Banco
Sedile
Fotel
Säte
Sæde
Istuin

10
Door
Porte
Tür
Puerta
Porta
Portiera
Drzwi
Dörr
døre
Ovi

11
Rear light
Lumière arrière
Rücklicht
Faro trasero
Luz traseira
Fanale posteriore
Tylne światło
Bakljus
Baglys
Takavalo

12
Large washer
Grande rondelle
Große dichtungsscheibe
Junta grande
Anilha maior
Rondella grande
Duża podkładka
Stor bricka
Stor spændeskive
Iso aluslevy

13
Rear wheel
Roue arrière
Hinterrad
Rueda trasera
Roda traseira
Ruota posteriore
Tylne koło
Bakhjul
Baghjul
Takapyörä

14
Small washer
Petite rondelle
Kleine dichtungsscheibe
Junta pequeña
Anilha menor
Rondella piccola
Mała podkładka
Liten bricka
lille spændeskive
Pieni aluslevy

15
Wheel trim
Enjoliveur de roue
Radkappe
Tapacubos
Tampão da roda
Copricerchio
Kołpak
Fälg
Fælge
Pyörän koriste

16
Hub cap
Capuchon de moyeu
Radkappe
Tapa
Tampa do cubo
Coprimozzo
Kołnierz piasty
Hjulkapsel
Hjulkapsel
Pyörän kapseli

17
Snap pin
Goupille
Klickbolzen
Gancho
Pino
Perno a molla
Przetyczka
Stift
Stift
Sokka

18
Front wheel
Roue avant
Vorderrad
Rueda delantera
Roda dianteira
Ruota anteriore
Przednie kołol
Framhjul
Forhjul
Etupyörä

19
Instruction manual
Mode d'emploi
Bedienungsanleitung
Manual de instrucciones
Manual de instruções
Manuale d'istruzioni
Instrukcja obsługi
Instruktionsmanual
Instruktions manual
Käyttöohje

20
Battery
Batterie
Batterie
Batería
Bateria
Batteria
Akumulator
Batteri
Batteri
Akku

21
Charger
Chargeur
Ladegerät
Cargador
Carregador
Caricabatterie
Ładowarka
Laddare
Oplader
Laturi

22
Nut
Écrou
Mutter
Tuerca
Porca
Dado
Nakrętka
Mutter
Møtrik
Mutteri

23
Steering wheel screw
Vis du volant
Lenkrad-Schraube
Tornillo para el volante
Parafuso do volante
Vite del volante
Śruba kierownicy
Rattstamskruv
Ratstamme skrue
Ohjauspyörän pultti

24
Blister box
Boîte d'ampoules
Blisterbox
Caja de burbujas
Blister
Confezione blister
Blister Klistermärken
Klistermærker
Osalokerikko

25
Remote control
Télécommande
Fernbedienung
Control remoto
Controle remoto
Telecomando
Pilot
Fjärrkontroll
Fjernbetjening
Kaukosäädin

26
MP3 cable
Câble MP3
MP3 Kabel
Cable de MP3
Cabo MP3
Cavo MP3
Kabel MP3
MP3-kabel
MP3 kabel
MP3 -kaapeli

BATTERY : 12 V 7AH
MOTOR :6V 20W X2
AGE :37 Month-96 Month
MAX WEIGHT :35 kg
SIZE :1220X645X535 mm
SPEED :1-4.5 km/h
TIME FOR USE :charge 8-12 hours, use 1-2 hours
CHARGER : input AC117-250V 50/60Hz
output DC 12.0V
R/C: Emission Frequency 2.434G Hz, Receiving Frequency 2.434G Hz Transmitted Power 5.5 DBM

BATTERIE : 12 V 7AH
MOTEUR : 6 V 20 W X2
AGE : 37 Mois-96 Mois
POIDS MAXIMUM : 35 kg
TAILLE : 1220 X 645 X 535 mm
VITESSE : 1-4.5 km/h
DELAI D'UTILISATION : charge 8-12 heures, utilisation 1-2 heures
CHARGEUR : entrée CA117-250V 50/60Hz
sortie CD 12.0V
R/C: Fréquence d'émission 2,434G Hz, Fréquence de réception 2,434G Hz Puissance transmise 5.5 DBM

BATTERI : 12 V 7AH
MOTOR : 6V 20W X2
ALTER : 37 Monate-96 Monate
MAX. GEWICHT : 35 kg
GRÖSSE : 1220X645X535 mm
GESCHWINDIGKEIT : 1-4.5 km/h
NUTZUNGSDAUER : 8-12 Stunden laden, 1-2 Stunden nutzen
LADEGERÄT : Eingang AC117-250V 50/60Hz
Ausgang DC 12.0V
R/C: Emissionsfrequenz 2.434G Hz, Empfangsfrequenz 2.434G Hz, Gesendete Leistung 5.5 DBM

BATERÍA : 12 V 7AH
MOTOR : 6 V 20 W X2
EDAD : 37 meses-96 meses
PESO MÁX. : 35 kg
TAMAÑO : 1220 x 645 x 535 mm
VELOCIDAD : 1-4.5 km/h
TIEMPO DE USO : carga de 8-12 horas, uso de 1-2 horas
CARGADOR : entrada 117-250V 50/60Hz
salida CC 12.0V
R/C: Frecuencia de emisión de 2,434 GHz Frecuencia del receptor de 2,434 GHz Potencia transmitida 5.5 DBM

BATERIA : 12 V 7AH
MOTOR : 6V 20W X2
IDADE : 37 meses-96 meses
PESO MÁX. : 35 kg
TAMANHO :1220X645X535 mm
VELOCIDADE : 1-4.5 km/h
TEMPO DE UTILIZAÇÃO : carga 8-12 horas, utilização 1-2 horas
CARREGADOR : entrada AC117-250V 50/60Hz
saída DC 12.0V
R/C: Frequência de Emissão 2,434GHz Frequência de Recebimento 2,434GHz Potência Emitida 5.5 DBM

BATTERIA : 12 V 7AH
MOTORE : 6V 20W X2
ETÀ : 37 mesi-96 mesi
PESO MASSIMO : 35 kg
DIMENSIONI : 1220X645X535 mm
VELOCITÀ : 1-4.5 km/h
DURATA DUTILIZZO :ricarica da 8-12 ore, uso per 1-2 ore
CARICABATTERIA : ingresso CA117-250V 50/60Hz
uscita CC 12.0V
Radiocomando: Frequenza di Emissione 2.434G Hz, Frequenza di Ricezione 2.434G Hz Potenza Trasmessa 5.5 DBM

AKUMULATOR : 12 V 7AH
SILNIK : 6 V, 20 W X2
WIEK : 37–96 miesięcy
MAKS. MASA : 35 kg
WYMIARY : 1220 x 645 x 535 mm
PRĘDKOŚĆ : 1-4.5 km/h
CZAS PRACY : ładowanie 8–12 godzin, zabawa 1–2 godziny
ŁADOWARKA : wejście AC117-250V 50/60Hz
wyjście DC 12.0V
Sterowanie radiowe: Częstotliwość wysyłania sygnału 2.434G Hz, Częstotliwość przyjmowania sygnału 2.434G Hz, Moc nadawania 5.5 dBm

ACCU : 12 V 7AH
MOTOR : 6 V 20 W X2
LEEFTIJD LLEEFTIJD : 37 tot 96 maanden
MAX. GEWICHT : 35 kg
AFMETINGEN : 1220 x 645 x 535 mm
SNELHEID : 1-4.5 km/u
GEBRUIKSDUUR : 8-12 uur opladen, 1-2 uur gebruiken
OPLADER: ingangsspanning AC117-250V 50/60Hz (wisselstroom),uitgangsspanning 12.0V (gelijkstroom)
R/C: Emissiefrequentie 2.434G Hz, Ontvangstfrequentie 2.434G Hz Overgedragen vermogen 5.5 DBM

АККУМУЛЯТОР :12В 7 Ач
ДВИГАТЕЛЬ : 6В 20 Вт x 2
СРОК СЛУЖБЫ : 37-96 месяцев
МАКСИМАЛЬНЫЙ ВЕС : 35 кг
СКОРОСТЬ : 1—4.5 км/ч
ВРЕМЯ ИСПОЛЬЗОВАНИЯ: заряд — 8-12 часов, использование — 1-2 часа
ЗАРЯДНОЕ УСТРОЙСТВО : вход 117-250 В 60/60Гц выход 12.0В
П/У: Частота излучения 2.434 ГГц
Частота приема 2.434 ГГц
Мощность излучения 5.5 дБм

AKÜ : 12V 7AH
MOTOR : 6V 20W x2
YAŞ : 37-96 ay
MAKS AĞIRLIK : 35 kg
HIZ : 1-4.5km/h
KULLANIM SÜRESİ: 8-12 saat şarj, 1-2 saat kullanım
ŞARJ CİHAZI: giriş AC117-250V 50/60Hz çıkış DC 6.0V
R/C: Emisyon hızı 2.434G Hz
Alış hızı 2.434G Hz
İletilen güç 5.5 DBM

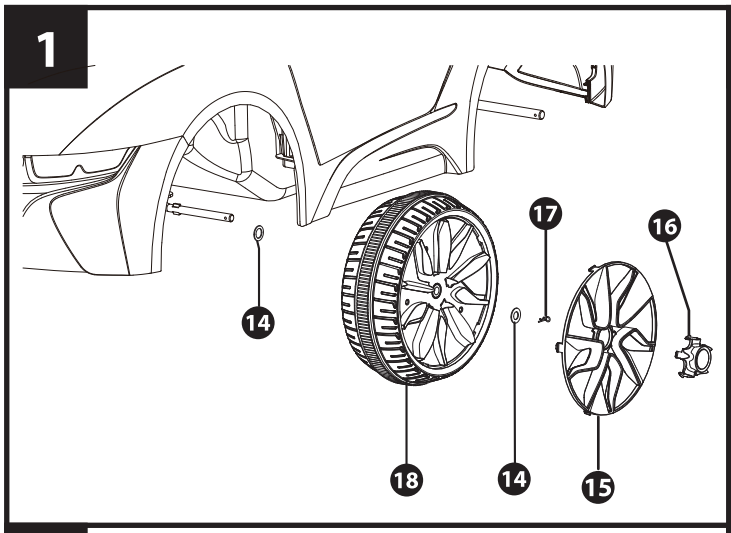
1
14
17
16
18
14
15

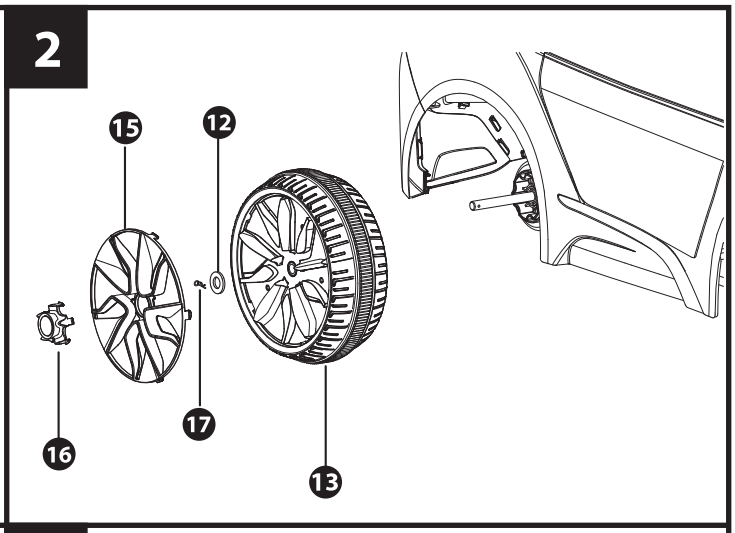
2
15
12
16
17
13

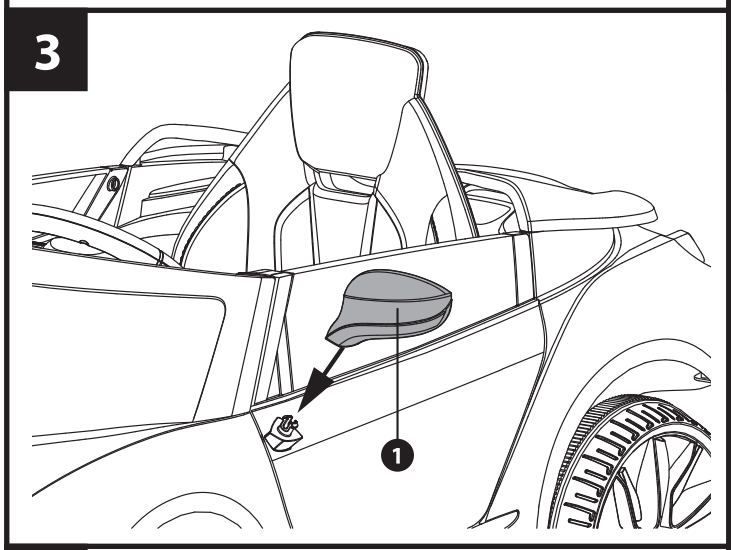
3
1

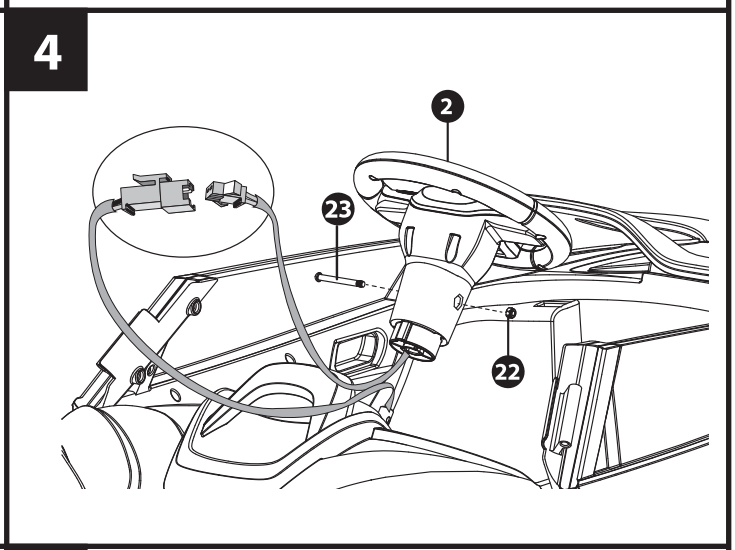
4
2
23
22

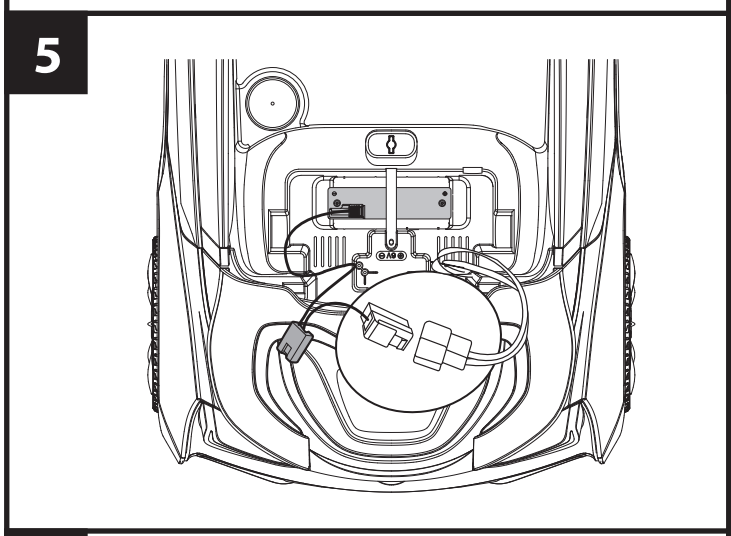
5

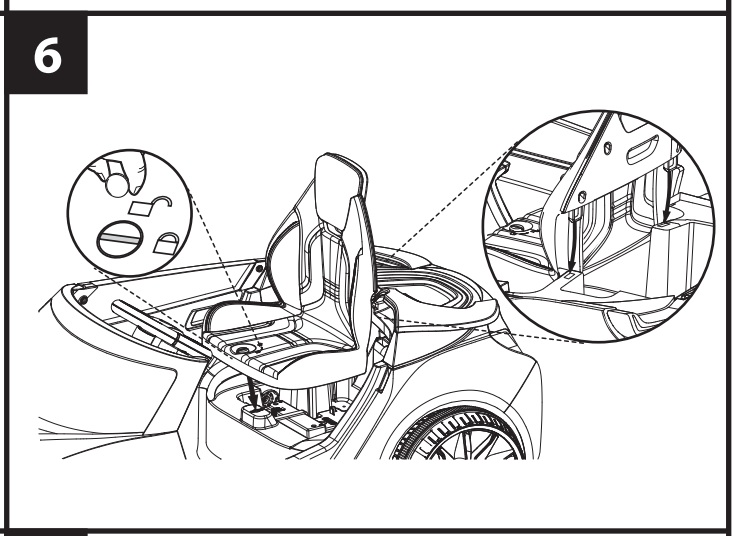
6

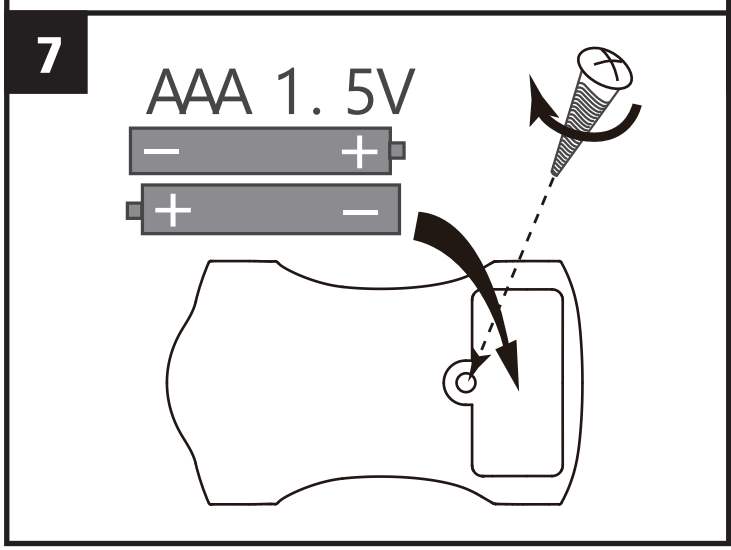
7
AAA 1. 5V

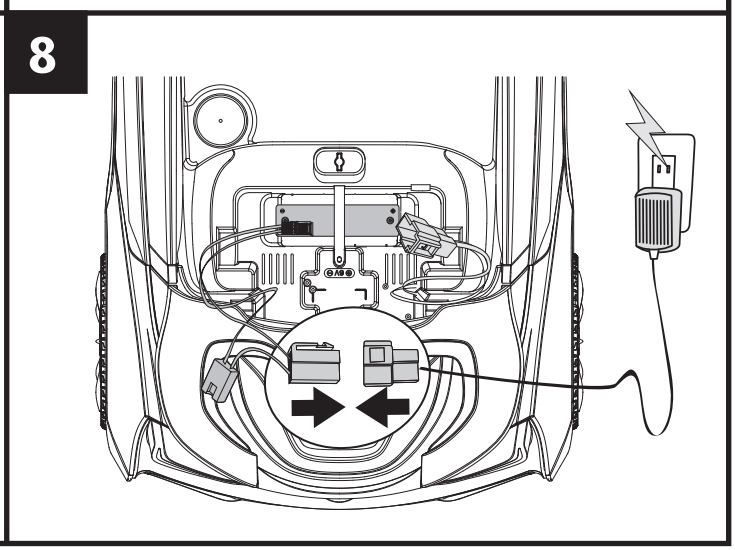
8

A

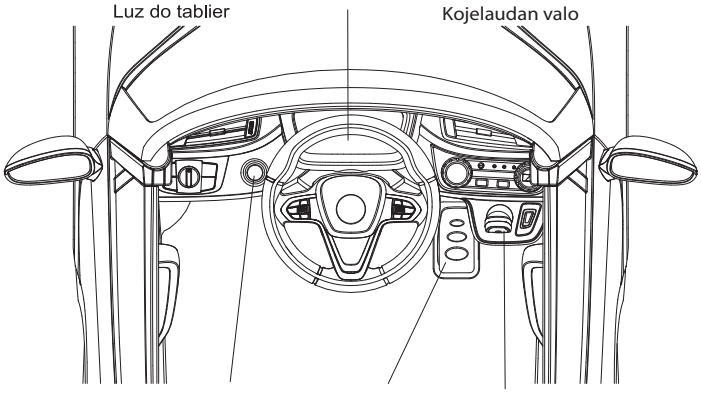

Dashboard light
Eclairage de tableau de bord
Beleuchtung des Armaturenbretts
Luz del salpicadero
Luz do tablier

Luci del cruscotto
Oświetlenie deski rozdzielczej
Instrumentbräda
Instrumentbræt
Kojelaudan valo

Power button
Bouton de démarrage
Netz-Schalter
Botón Power
Botão de alimentação
Tasto di alimentazione
Przycisk zasilania
Startknapp
Start knap
Virtanappi

Pedal
Pédale
Fußhebel
Pedal
Pedal
Pedale
Pedał
Pedal
Pedal
Poljin

Gear shift
Boîte de vitesse
Gangschaltung
Palanca de cambios
Mudanças
Cambio
Dźwignia zmiany biegów
Växelspak
Gearskift
Vaihteenvalitsin

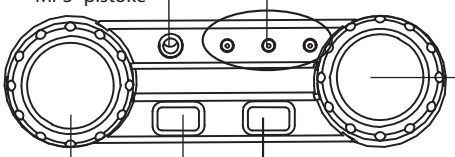

MP3 JACK
JACK MP3
MP3-Buchse
MP3 JACK
MP3 JACK
MP3 JACK
MP3 JACK
MP3-uttag
MP3 JACK
MP3 -pistoke

Battery life indicator
Indicateur de durée de vie
Batterielebensdaueranzeige
Indicador de vida útil
Indicador de vida da bateria
Индикатор срока службы батареи
Indicator batterijlevensduur l
Batteriindikator
Batterilevetid indikator
Akun tilan ilmaisin

Indicator button
Bouton indicateur
Anzeigebutton
Botón indicador
Botão indicador
Pulsante indicatore
Indicator knop
Indikatorknapp
Indikator knap
Indikaattoripainike

Rolume control Rolume
contrôle Rolume
Kontrolle Control de
Rolume Controle de
Rolume Controlla il
controllo Sterowanie
rolowaniem
Volymkontroll
Volume styrke
Äänenvoimakkuuden
säädin

Reset/Tuning
Réinitialiser / Réglage
Zurücksetzen / Tuning
Reset / Tuning
Redefinir / Sintonizar
Reset / Tuning
Reset / Sintonia
Resetuj / strojenie
Nollställ/inställning
Nulstil/tuning
Nollaus/Viritys

B

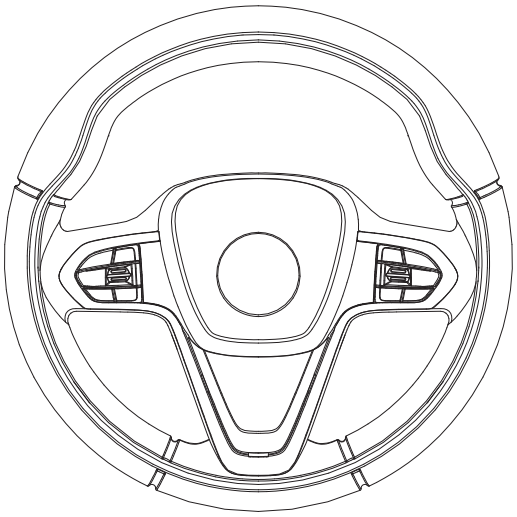

C

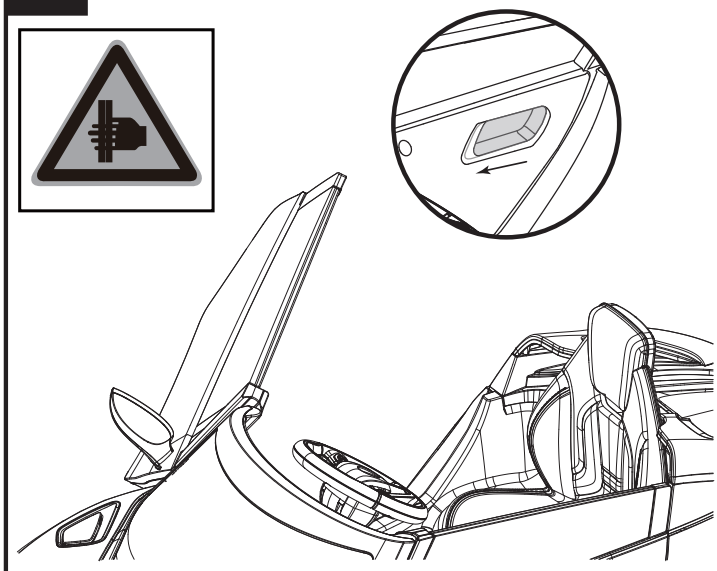

D

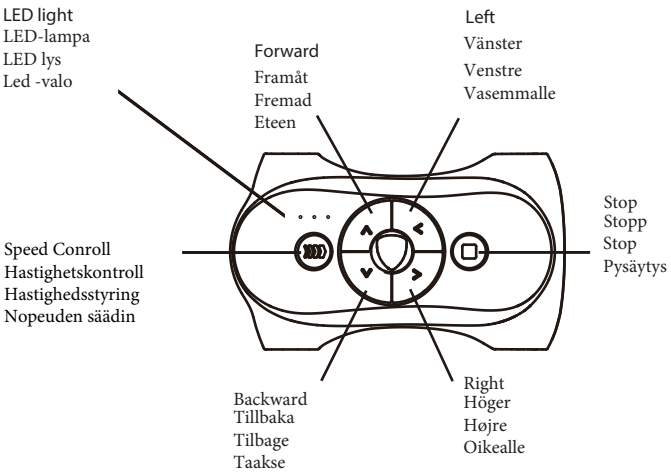

LED light
LED-lampa
LED lys
Led -valo

Forward
Framåt
Fremad
Eteen

Left
Vänster
Venstre
Vasemmalle

Speed Conroll
Hastighetskontroll
Hastighedsstyring
Nopeuden säädin

Stop
Stopp
Stop
Pysäytys

Backward
Tillbaka
Tilbage
Taakse

Right
Höger
Højre
Oikealle

E

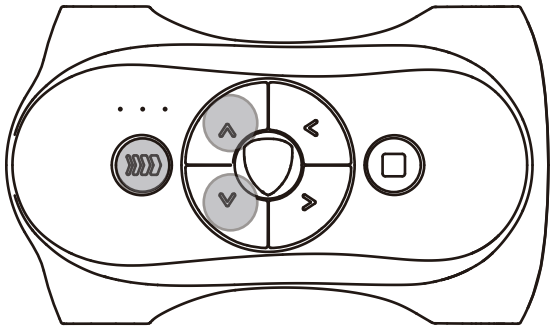

EN

Manual for assembly and use:

The BMW trademarks are used under license from BMW AG. BMW name and associated logos are trademarks of BMW AG.
Forward and reverse gears
Multi-functional steering wheel with different sound effects.
Doors open automatically.
With dashboard light, front light and daytime running light.
Thank you for purchasing this ride on vehicle, we hope that the rider enjoys it for years to come.
Please read the instruction guide carefully before using the vehicle.

Attention!

WARNING:

1. Vehicle must not be used on roads, pavements, slopes or sand.
2. Vehicle should be used on a flat surface.
3. Do not overload the vehicle. Please take note of the weight restrictions: Maximum total weight 35kg.
4. Battery charging must be performed by an adult.
5. Children riding this vehicle should be supervised at all times by a responsible adult.
6. Do not charge the circuit of the vehicle or its attaching electric equipment.
7. Do not ride in water or any other fluids.
8. Come to a stop when approaching an obstruction, turn away and use the vehicle elsewhere.
9. Please charge once the vehicle runs slowly otherwise life-span of battery will be reduced.
10. Please charge the battery in full, before storing it for long periods of time then recharge it every 3 months to prolong the battery life.
11. Do not ride in the rain.
12. Battery, charger, electric wire, plug, enclosure and other parts should be periodically check for damage, if damage is found discontinue use until repaired.
13. Charger used with the toy are to be regularly examined for damage to the cord, plug, enclosure and other parts, and that, in the event of such damage, the toy must not be used with this charger until the damage has been repaired.
14. This vehicle is unsuitable for children under 3 years old due to its maximum speed.
15. The vehicle must only use with the recommended charger.
16. The charger is not a toy.
17. Clean with a damp cloth only.
18. Check components are in good condition, if not, repair or replace them.
19. Protective equipment should be worn
20. Exhausted batteries are to be removed from the toy.
21. Rechargeable batteries are to be removed from the toy before being charged.
22. Declaration of Conformity: this product is in compliance with the requirement of EU Directive 2014/53/EU. You can ask the full version of this Declaration via support@rollplay.com

WARNING:

For the safety of your child please pay attention to the following:
1. Adult assembly only.
2. Small parts are of choking hazard; they are not suitable for children under 3 years!
3. Children must not open the battery protector.
4. Please keep plastic bags away from children to avoid suffocation.
5. Adult supervision required at all times.
6. This vehicle is unsuitable for children under 3 years due to its maximum speed, there are additional hazards of using the toy in areas other than private grounds.
7. The vehicle shall be used with caution since skill is required to avoid falls or collisions which may cause injury to the user and third parties.
8. Instruction must be given to the child in the proper use of the vehicle, particularly in the use of the braking system.
9. Not to be used in traffic.
10. Ride on smooth, paved surfaces away from vehicles and other road users.
11. Avoid sharp bumps, drainage grates and sudden surface changes.
12. Avoid streets and surfaces with water, sand, gravel, dirt, leaves and other debris.
13. Wet weather may impair traction, braking and visibility.
14. Do not ride at night.
15. Avoid excessive speed associated with downhill rides.
16. Watch out for pedestrians.
17. Check and secure all fasteners before each ride, do not allow 2 or more children to ride at the same time.
18. Do not use the vehicle if it has any damage.
19. Replace worn or broken parts immediately.

Assembly Instructions

1. Assemble the front wheels:(Fig.1)

Insert the small washer, front wheel and small washer onto the front wheel axle in order. Lock the snap pin into the hole. Fix the wheel trim onto the wheel and insert the hub cap onto the wheel trim to complete the wheel assembly.

2. Assemble the rear wheel:(Fig.2)

Slide the rear wheel and large washer onto the rear axle and make sure the gear teeth on the wheel matches with gear box. Insert the snap pin into the hole and fix the wheel trim onto the wheel and insert the hub cap on the trim to complete the wheel assembly.

3. Assemble the wing mirrors:(Fig.3)

Insert the wing mirror into the slot of the door, pressing until you hear the click sound. Please note that the left and right mirrors are different.

4. Assemble the steering wheel:(Fig.4)

First, connect the connector on the steering wheel with the connector on the steering pole. Align the steering wheel with the steering pole and pull the wires from down to fasten. Insert the steering wheel into the steering pole. If necessary, lift the steering wheel slightly to align the hole with the hole on the pole. Please note that the side with the protrude should be towards the front. Insert a bolt into the hole and secure with the screw. Take care not to damage the wires and the buttons on the steering wheel during assembly.

5. Connect the power:(Fig.5)

Connect the connector on the battery with the connector on the chassis.

6. Assemble the seat:(Fig.6)

Rotate the button on the seat to the open position. Align the buckles on the seat with the slots of the chassis. Press the seat into the slot on the body. Rotate the button on the seat to the locked position. Rotate the button of the seat to the unlock position and lift up the seat to remove.

7. The Battery Use of Remote Control: (Fig. 7)

Buy 2*1.5V AAA batteries, open the battery cover by the screwdriver (not included). Put the two batteries into the battery cavity with correct polarity. and put close battery cover lastly.

8. Battery recharge: (Fig. 8)

Ensure that the vehicle is switched off before the vehicle is charged. When the battery is low please recharge. To charge please remove the seat and unplug the battery connector from the driving board connector. Connect the battery and the charger connectors, then plug the power supply into a wall socket.

Thermal fuse:

The vehicle has been fitted with a thermal fuse to protect the electrical circuit. If the vehicle cuts out during use, the fuse will automatically reset after a few moments, allowing the car to work again as normal.

Operating Instruction:

A. Forward and reverse: (Fig. A)

Press on the power switch, the dashboard light will light up when the car is on. Press the power switch again to turn off the car.
Push the shifter forward to move forward. Pull the shifter backward to go in reverse.
Press the foot pedal down to go. Release the foot pedal to stop.
Insert the MP3 cable into the MP3 jack and connect to your device. Turn the MP3 on by rotating the on/off dial. To adjust the volume, rotate the dial.
Turn on the radio by rotating the dial switch, to tune the radio, press 'Reset' and 'Tuning' button.
Press the left and right steering wheel buttons for horn and engine sounds
Battery power indicator: Press the power indicator button to check battery level.
- Three Lights: Battery is fully charged
- Two Lights: Battery level is low
- One Light: Battery power is lower than 9.5V, and the battery must be recharged

Turn off automatically function:
The car will be power off automatically after turn on 2 hours, and the car without any function. Turn on the power switch to restart the car and functions are normal.

B. Steering wheel function (Fig. B)

The steering wheel features realistic sound effects.

C. Opening doors (Fig. C)

There is a sliding switch inside the door. Push the switch to the open position and push the door outward slightly. The door will open automatically.

D. Operation of Remote Control: (Fig.D)

1. Press the "Forward" button, the vehicle moves forward; press the "Backward" button, the vehicle runs backwards. Speed is up to the gear set by the remote control.
2. The "Speed" button is the speed control button, it can be set three speeds. Press the button to choose the corresponding speed. LED displays speed synchronously, full light when the speed is the fastest, a light when the speed is the slowest.
3. Press the "Left" button, the vehicle returns left; press "Right" button, the vehicle returns right.
4. Press the "Stop" button to stop the vehicle, while the LED shows a flow. Then press other buttons on the remote control, the vehicle reruns according to the button function.
5. The vehicle has soft start and soft stop function.
6. When the remote control has no operation for more than 5 seconds, it will enter into the hibernation (power-saving) mode,
7. The vehicle will be shut down automatically without operation for 2 hours.

E. Code Remote Control with E-Car: (Fig.E)

Press the forward, backward and speed control buttons at the same time. LED lights flashing showed the state into the code. Now press the power switch in 5 seconds, automatic code will be completed and LED lights are restored to normally bright state. State recovery will be closed automatically without operation for 5S. If the code fails, please repeat the above steps.

⚠ WARNING:

1. Charge the battery for 12 hours before using this vehicle for the first time.
2. Connect the battery and charger connectors, then plug the charger into the 117-250V AC mains socket.
3. After 1-2 hours of use please charge for 8-12 hours but do not exceed 20 hours.
4. If the vehicle is moving slower than usual please recharge immediately for 8-12 hours.
5. If you have not used the vehicle in quite some time then please fully charge the battery and charge once every 3 months to extend the battery life.
6. If the charger is hot (under 71°C) while charging, this is normal.
7. The charger connector must not be placed near water or it will have short circuit.
8. The vehicle must only be charged with the charger supplied otherwise the vehicle may be damaged.
9. Only adults can charge the battery.
10. Non-rechargeable batteries are not to be recharged.
11. Only batteries of the same or equivalent type as recommended are to be used.
12. Batteries are to be inserted with the correct polarity.
13. Damaged batteries must be removed from the vehicle.
14. The supply terminals are not to be short circuited.
15. Do not mix old and new batteries.
16. When the remote control is lack of power, please change the batteries.

Care

MAINTENANCE

1. Before assembly please check that you have all the parts, if there are any missing parts please contact your local store.
2. When assembling please inspect all the parts and ensure the vehicle is working properly.
3. Please carefully clean the product occasionally and not destroy any parts.
4. In order to keep your child safe, please inspect and maintain the car periodically.

SV

OBS!

Monteringsanvisning och instruktionsmanual

BMW-varumärket är använt under licens från BMW AG. BMW-namnet och associerade loggor är varumärken från BMW AG.

Framåt- och backväxel
Multifunktionell ratt med olika ljudeffekter.
Tack för att du har köpt denna elbil. Vi hoppas att föraren njuter av elbilen de kommande åren.
Läs instruktionsmanualen noggrant innan fordonet används.

Varning:

1. Fordonet får inte användas på vägar, trottoarer, i backar eller sand.
2. Fordonet ska användas på en plan yta.
3. Överbelasta inte fordonet. Var vänligen uppmärksam på viktgränsen: Maximal totalvikt är 35 kg.
4. Batteriladdning ska utföras av vuxna.
5. Barn som kör detta fordon bör alltid övervakas av en ansvarig vuxen.
6. Ladda inte fordonets kretslopp.
7. Kör inte i vatten eller andra vätskor.
8. Stanna fordonet när du närmar dig ett hinder, vänd om och använd fordonet någon annanstans.
9. Vänligen ladda batteriet när fordonet kör långsamt, annars förkortas batteriets livstid.
10. Vänligen ladda batteriet fullt innan det förvaras i en längre period utan användning. Ladda batteriet var 3 månad för att förlänga batteriets livstid.
11. Kör inte i regn.
12. Batteri, laddare, elektriska sladdar, uttag, kaross och andra delar ska periodiskt kontrolleras för skador. Om skador hittas får fordonet inte användas innan de är reparerade.
13. Fordonets laddare ska regelbundet undersökas för skador på sladd, uttag och andra delar. Om laddaren är skadad får fordonet inte laddas med denna laddare tills den är reparerad.
14. Fordonet får inte användas av barn under 3 år på grund av dess maximala hastighet.
15. Fordonet får bara användas med den rekommenderade laddaren.
16. Laddaren är inte en leksak.
17. Rengör endast med en fuktig trasa.
18. Kontrollera att komponenterna är i bra skick. Om inte ska de repareras eller bytas.
19. Det är en bra idé att använda skyddsutrustning.
20. Uttömda batterier bör tas bort från fordonet.
21. Batteriet ska tas bort innan fordonet bortskaffas.
22. Försäkran om överrensstämmelse: Denna produkt är i överrensstämmelse med kraven i EU-direktiv 2014/53 / EU. Du kan begära en fullständig version av denna försäkran via support@rollplay.com

Varning:

För ditt barns säkerhet ska du vara uppmärksam på följande:

1. Endast vuxna får montera produkten.
2. Små delar. Kvävningsfara: är ej lämplig för barn under 3 år!
3. Barn får inte öppna batterihållaren.
4. Håll plast borta från barn för att undvika kvävning.
5. Vuxen tillsyn krävs.
6. Fordonet får inte användas av barn under 3 år. Använd fordonet på privat mark.
7. Använd fordonet med försiktighet eftersom körkunskaper krävs för att undvika fall eller krock som kan skada användaren eller tredje part.
8. Barnet ska instrueras i hur fordonet används innan körning – speciellt bromssystemet.
9. Får inte användas i trafiken.
10. Kör på slät asfaltväg borta från andra fordon.
11. Undvik skarpa gupp och plötsliga förändringar av vägen.
12. Undvik vägar och ytor med vatten, sand, grus, jord, löv och annat skräp.
13. Blött väder kan försämra dragningskraft, bromsar och synlighet.
14. Kör inte när det är mörkt.
15. Undvikt överdriven hastighet i förbindelse med nedförsbackar.
16. Se upp för fotgängare.
17. Kontrollera och spänn alla skruvar innan varje körning. Tillåt inte fler än ett barn att använda fordonet på samma gång.
18. Använd inte fordonet om det har skador.
19. Byt ut skadade delar med detsamma.

Monteringsanvisning

1.Montera framhjulen (fig. 1)
Sätt först i en liten bricka, framhjul och sedan ännu en liten bricka på framhjulets axel. Lås stiftet i hålet. Sätt fast hjulkapseln för att slutföra hjulkonstruktionen.

2. Montera bakhjulen (fig. 2)
Ta ut de stora brickorna och stiften från förpackningen, påför bakhjulet och den stora brickan på den bakre högra axeln (sidan med kugghjulen inåt) och se till att kugghjulen på hjulet matchar växellådan. Lås stiftet i hålet. Sätt därefter hjulkapseln på hjulet.

3. Montering av sidospeglar (fig. 3)
Sätt i vänster sidospegel i spåret på dörren. Tryck tills du hör ett klick. Upprepa för den högra sidospegeln.

4.Montering av ratt (fig. 4)
Anslut uttagen från ratt och instrumentbräda. Sätt i uttag och sladd korrekt i instrumentbrädan. Sätt i ratten i rattstammen, se till att hålet på ratten stämmer med hålet på rattstammen. Spänn fast skruvar och fyrkantig mutter.

5. Strömanslutning (fig. 5)
Anslut sladden från batteriet med sladden på växellådan.

6. Montering av sätet (fig. 6)
Anslut de två krokarna på baksidan av sätet i fixeringshålet, placera sätet plant och tryck ner fronten på sätet.
Tryck på sätesknappen under sätet för att låsa upp sätet. Lyft upp fronten på sätet, dra i kroken bakom sätet och dra ut dem ur hålet för att ta bort sätet.

7.Sätt batterier i fjärrkontrollen (fig. 7).
Köp 2x 1,5V AAA-batterier. Öppna batteriluckan med en skruvmejsel (ej inkluderat). Sätt i de två batterierna i batterirummet och vänd polerna korrekt. Stäng batteriluckan.

8. Batteriladdning (fig. 8).
Se till att motorn är avstängd när batteriet laddas. När batteriet står på ”low” ska batteriet laddas. För att ladda, ta bort sätet och anslut batterisladden med laddarsladden och sätt därefter sladden i ett eluttag.
Termisk säkring
Fordonet är utrustat med termisk säkring för att skydda det elektriska kretsloppet. Om säkringen går på fordonet kommer säkringen automatisk återställas efter ett ögonblick. Detta tillåter att fordonet kör normalt igen.

Instruktionsanvisning

A. Framåt och bakåt: (fig. A)
Tryck på startknappen (”power”), och instrumentbrädan börjar lysa. Tryck på knappen igen för att stänga av bilen. Tryck växelspaken framåt för att köra bilen framåt. Dra växelspaken bakåt för att backa bilen. Tryck ner fotpedalen för att köra. Släpp pedalen för att stanna bilen.
Sätt i MP3-kabeln i MP3-uttagen för att ansluta din enhet. Sätt på MP3-enheten genom att rotera on/off-knappen. För att justera volymen, rotera knappen. Sätt på radion genom att rotera knappen, för att ställa in radion tryck på ”reset”- och ”tuning”-knappen.
Tryck på vänster och höger rattknappar för tuta och motorljud.
Batteriindikator: Tryck på strömindikatorknappen för att se batterinivån.
• 3 lampor: Batteriet är fulladdat
• 2 lampor: Batterinivån är låg
• 1 lampa: Batterinivån är lägre än 9,5 V och batteriet ska laddas
Automatisk avstängningsfunktion:
Bilen kommer automatiskt stängas av efter två timmar, och bilen är utan funktioner. Tryck på ”power”-knappen för att starta upp bilens funktioner igen.

B. Rattfunktion: (fig. B)
Ratten är utrustad med realistiska ljudeffekter.

C. Öppning av dörrar (fig. C)
Vingen kan lyftas upp, tryckas ner och stängas.

D.Användning av fjärrkontrollen (fig. D)
1. Tryck på ”forward”-knappen och fordonet kör framåt; tryck på ”backward”-knappen och fordonet backar. Hastigheten styrs av växeln som är inställd på fjärrkontrollen.
2. ”Speed”-knappen eller hastighetsknappen har tre hastighetsnivåer. Tryck på knappen för att välja önskad hastighet. LED-displayen visar samtidigt hastigheten. Fullt ljus betyder högsta hastigheten, och en lampa när hastigheten är lägst.
3. Tryck på ”Left”-knappen och fordonet svänger till vänster; tryck på ”Right”-knappen och fordonet svänger till höger.
4.Tryck på stoppknappen för att stanna fordonet. Tryck därefter på en godtycklig knapp och fordonet kör igen.
5. Fordonet har mjukstart- och mjukstoppfunktion.
6. När fjärrkontrollen inte har använts i över 5 sekunder, går den in i strömsparläge.
7. Fordonet stängs automatiskt av när det inte har använts i över två timmar.

E. Aktivering av fjärrkontroll (fig. E)
Tryck på ”forward” framåt-, ”backward” bakåt- samt ”speed”-knapparna på samma gång. LED-lampor blinkar, vilket betyder att fjärrkontrollen nu är aktiverad till bilen. Tryck nu på power-knappen i 5 sekunder och fjärrkontrollen är redo att användas igen. Fjärrkontrollen kommer låsas igen om fjärrkontrollen inte används i 5 sekunder.

Varning:

1. Ladda batteriet i 12 timmar innan första användning.
2. Anslut batteri och laddare och sätt därefter laddaren i ett eluttag.
3. Efter 1 till 2 timmars användning, ladda batteriet i 8-12 timmar. Obs! Ladda inte batteriet i över 20 timmar.
4. Om batteriet kör långsammare än normalt, ladda batteriet i 8-12 timmar.
5. Om fordonet inte används under en längre period ska batteriet laddas. Batteriet ska laddas minst var 3:e månad. Detta förlänger batteriets livstid.
6. Laddaren blir mycket varm när den laddar. Detta är normalt.
7. Laddaruttaget får inte vara i närheten av vatten, eftersom det kan ge en kortslutning.
8. Fordonet får endast laddas med originalladdaren, annars kan fordonet skadas.
9. Endast vuxna får ladda batteriet.
10. Batteriernas poler ska sättas i åt rätt håll.
11. Strömterminalerna får inte kortslutas.
12. Blanda inte gamla och nya batterier.
13. När fjärrkontrollen har slut på ström, byt batterierna.

Underhåll

1. Innan montering, kontrollera att alla delar finns i förpackningen.
2. Kontrollera att fordonet kör ordentligt när produkten är monterad.
3. Kom ihåg att rengöra produkten med jämna mellanrum med en trasa. Använd inte vatten på elektroniska komponenter.
4. För att undvika skador hos ditt barn eller på fordonet ska bilen inspekteras och underhållas periodiskt.

DA

Samlevejledning og brugervejledning

MINI varemærkerne anvendes under licens fra BMW AG.
Realistisk klar forrude. Autentisk stilet instrumentbræt. Virksomme LED-forlygter. Fremad og omvendt gear
Multifunktionelt rat med forskellige lydeffekter. Med dashboard lys. Tak fordi du har købt din tur på køretøjet, håber vi, at rytteren nyder det i de kommende år.
Læs brugsanvisningen omhyggeligt inden brug af køretøjet.

Advarsel:

1. Køretøjet må ikke anvendes på veje, fortove, skråninger eller sand.
2. Køretøjet skal bruges på en plan overflade.
3. Overbelast ikke køretøjet. Vær venligst opmærksom på vægtbegrænsningerne: Maks. Totalvægt 35 kg.
4. Batteriopladning skal udføres af en voksen.
5. Børn, der kører på dette køretøj, bør altid overvåges af en ansvarlig voksen.
6. Oplad ikke køretøjets kredsløb.
7. Kør ikke i vand eller andre væsker.
8. Stop køretøjet, når du nærmer dig en hindring, vend dig væk og brug køretøjet andetsteds.
9. Venligst oplad batteriet når køretøjet kører langsomt ellers vil levetiden på batteriet forkortes.
10. Venligst oplad batteriet fuldt, før opbevaring af batteriet i længere periode uden anvendelse. Oplad batteriet hver 3 måned for at forlænge batteriets levetid.
11. Kør ikke i regnvejr.
12. Batteri, oplader, elektriske ledninger, stik, kabinet og andre dele skal periodisk kontrolleres for skader. Hvis der er fundet skader må køretøjet ikke anvendes før de er repareret.
13. oplader brugt med legetøjet skal regelmæssigt undersøges for skader på ledningen, stikket, kabinettet og andre dele, og at legetøjet i tilfælde af en sådan skade ikke må bruges med opladeren, før skaden er blevet repareret.
14. Køretøjet må ikke anvendes af børn under 3 år pga. af sin maksimale hastighed.
15. Køretøjet må kun anvendes med den anbefalet oplader.
16. Opladeren er ikke et legetøj.
17. Rengør kun med en fugtig klud.
18. Check at komponenter er i gode konditioner, hvis ikke reparer eller udskift dem.
19. Det er en god ide at bruge beskyttelsesudstyr.
20. Slidte batterier bør fjernes fra køretøjet.
21. Batteriet skal fjernes, inden køretøjet bortskaffes
22. overensstemmelseserklæring: Dette produkt er i overensstemmelse med kravene i EU-direktiv 2014/53 / EU. Du kan spørge til den fulde version af denne erklæring via support@rollplay.com

Advarsel:

For sikkerheden af dit barn skal du være opmærksom på følgende:

1. Kun en voksen må samle produktet.
2. Små dele. Kvælningsfare; er ikke egnet til børn under 3 år!
3. Børn må ikke åbne for batteri holderen.
4. Hold plastik væk fra børn for at undgå kvælning.
5. Voksen tilsyn er krævet.
6. Køretøjet må ikke anvendes af børn under 3 år. Brug køretøjet på privat grund.
7. Brug køretøjet med forsigtighed, da kørefærdigheder er krævet for at undgå fald eller kollision som kan give skader til brugeren eller 3 part.
8. Instruktion i brugen af køretøjet skal gives til børn inden anvendelse. Specielt bremsesystemet.
9. Må ikke anvendes i trafikken.
10. Kør på glat asfalteret vej væk fra andre køretøjer.
11. Undgå skarpe bumps og pludselige overflade ændringer.
12. Undgå veje og overflader med vand, sand, grus, jord, blade og andet snavs.
13. Vådt vejr kan forringe trækkraften, bremser og synlighed.
14. Kør ikke når det er mørkt.
15. Undgå overdreven hastighed forbundet med nedkørsler.
16. Pas på fodgængere.
17. Check og fastspænd alle skruer før hver køretur, tillad ikke 2 eller flere børn at bruge køretøjet på samme tid.
18. Brug ikke køretøjet hvis det har nogen skader.
19. Udskift beskadiget dele øjeblikkeligt.

Samlevejledning

1. Monter forhjulene (fig. 1)
Isæt først en lille spændeskive, forhjul og igen en lille spændeskive på forhjulets aksel i rækkefølge. Lås splitten i hullet. Fastgør hjulkapsel på hjulet for at færdiggøre hjulkonstruktionen.

2. Monter baghjulene (fig. 2)
tag de store spændeskiver og splitterne fra blisterpakken, skub baghjulet og den store spændeskive på den bageste højre aksel i rækkefølge (siden med tandhjulene indad) og sørg for, at tandhjulene på hjulet matcher gearkassen. Lås splitten i hullet. Dernæst fastgør hjulkapslen på hjulet.

3. Montering af rat (fig. 3)
Forbind stikkene fra rat og instrumentbræt, put stik og ledning korrekt i instrumentbrættet, isæt rattet på ratstammen, sørg for at hullet fra rattet flugter med hullet fra ratstammen. Fastspænd med skrue.

4. Montering af speedometer (fig. 4)
Tilpas speedometeret på slidsen på instrumentbrættet indtil du hører et klik for at fuldføre samlingen.

5. Montering af forrude (fig. 5)
Tilpas forruden med de to slidser mellem instrumentbræt og karosseri. Tryk på begge sider på samme tid. (Bemærk at begge sider skal presses lige meget). Tryk på midten af forruden til du hører et klik som fuldfører monteringen.

6. Montering af bagspoiler (fig. 6)
Tilpas slidsen på bagspoiler med slidsen på bagsiden af karosseriet. Tryk indtil du hører et klik for at gennemføre monteringen.

7.Montering af sidespejle (fig. 7)
Indsæt venstre sidespejl i spalten på døren, pres indtil du hører et klik. Gentag trinene for det højre sidespejl.

8. Strømtilslutning (fig. 8)
Forbind de røde ledninger. Opbevar ledninger ved siden af batteriet. Batteriet kan oplades på hvilket som helst tidspunkt i samlingsprocessen, men det er en god ide at gøre det nu, inden du skal montere sædet over batteriet.
Opladningen tager 12 timer.

9. Montering af sædet (fig. 9)
Sæt sædet over batteri beholderen, og sæt de to sæde skruer til låst position.
10. Installer ratstyrings batterierne (fig. 10).
Kræver 2x 1,5V AA batterier, åben battericoveret med en skruetrækker (ikke inkluderet). Indsæt de 2 batterier i batterihulrum og vend polerne korrekt. Og luk batteri dækslet.

11. Indsætning af batterier i fjernbetjeningen (fig. 11)
Indsæt 2 stk. 2x1,5V AAA batterier, åben batteri coveret med en skruetrækker (ikke inkluderet). Indsæt de 2 batterier i batterihulrum og vend polerne korrekt. Og luk batteri dækslet.

Brugsanvisning

A. Frem og tilbage: (fig. A)
Tryk på start "power" knappen, og instrumentbrættet vil lyse op. Tryk på knappen igen for at slukke bilen. Tryk gearstangen fremad for at bevæge bilen fremad. Træk gearstangen tilbage for at bakke bilen. Tryk fodpedalen ned for at køre. Slip pedalen for at stoppe bilen.
Indsæt MP3 kabel i MP3 jack stikket go forbind til din enhed. Tænd for MP3 enheden ved at roter on/off knappen. For at justere lydstyrken, roter knappen. Tænd radioen ved at rotere knappen, for at tune radioen tryk "reset" og "tuning" knappen.
Tryk på venstre og højre rat knapper for horn og motor lyd.
Batteri power indikator: Tryk power indikator knappen for at tjekke batteri niveau.

- 3 lys: Batteri er fuldt opladet
- 2 lys: Batteri niveau er lavt
- 1 lys: Batteri niveau er laver end 9,5V og batteriet skal genoplades.

Automatisk sluk funktion:
Bilen vil automatisk slukke efter 2 timer, og bilen er uden funktioner. Tænd på "power" knappen for at genstarte bilens funktioner.

B. Brug af fjernbetjening (fig. B)

1. Tryk på "forward" knappen, og køretøjet kører fremad; tryk på "backward" knappen og køretøjet bakker. Hastighed styres af det gear der er indstillet til på fjernbetjeningen.

2. "Speed" knappen eller hastighedsknappen har 3 hastighedsniveauer. Tryk knappen for at vælge den ønskede hastighed. LED display viser hastighed synkront, fuldt lys betyder højeste hastighed og et lys når hastigheden er lavest.
3. Tryk på "Left" knappen og køretøjet drejer til venstre, og køretøjet drejer til venstre; tryk på "Right" knappen og køretøjet drejer til højre.
4. Tryk på stop knappen for at stoppe køretøjet. Og tryk derefter på en vilkårlig knap og køretøjet kører igen.
5. Køretøjet har blød start og blød stop funktion.
6. Når fjernbetjeningen ikke har været i brug i mere end 5 sekunder, vil den gå i strøm spare funktion.
7. Køretøjet vil automatisk blive lukket ned når det ikke har været i brug i mere end 2 timer.

C. Aktivering af fjernbetjening (fig. C)
Tryk "forward" fremad, og "backward" tilbage samt speed knapperne på samme tid. LED lys blinker, som betyder at nu er fjernbetjeningen aktiveret til bilen. Tryk nu på power knappen i 5 sekunder, og fjernbetjeningen er klar til brug igen. Fjernbetjeningen vil blive låst igen, hvis fjernbetjeningen ikke bliver brugt i 5 sekunder.

D. Batteriopladning (fig. D)
Sikrer dig at, køretøjet er slukket før genopladning. Når batteriet mangler strøm skal det oplades. For at oplade fjern sædet og fjern batteri ledningerne fra kørestikforbindelsen. Forbind derefter oplader og batteri ledningerne og isæt strømforbindelsen i din stikkontakt.

Termisk sikring
Køretøjet er udstyret med termisk sikring for at beskytte det elektriske kredsløb. Hvis sikringen går på køretøjet, så vil sikringen automatisk genstarte efter få øjeblikke. Tillader køretøjet at køre normalt igen.

Advarsel:

1. Oplad batteriet i 12 timer før ibrugtagning første gang.
2. Tilslut batteri og oplader og derefter indsæt opladeren i stikkontakten.
3. Efter 1 til 2 timers brug, oplad batteriet i 8-12 timer. Obs oplad ikke batteriet i mere end 20 timer.
4. Hvis batteriet kører langsommere end normal, oplad batteriet i 8-12 timer.
5. Hvis køretøjet ikke er blevet brugt i lang tid, så skal batteriet oplades. Batteriet skal oplades minimum hver 3 måned. Dette forlænger batteriet levetid.
6. Opladeren bliver meget varm når den oplades. Dette er normalt.
7. Opladerstikket må ikke være i nærheden af vand, da det kan give en kortslutning.
8. Køretøjet må kun oplades med original oplader ellers kan køretøjet tage skade.
9. Kun voksne må oplade batteriet.
10. Batteriernes poler skal vende korrekt.
11. Forsyningsterminalerne må ikke kortsluttes.
12. Mix ikke gamle og nye batterier.
13. Når fjernbetjeningen mangler strøm udskift batterierne.

Vedligeholdelse

Før samling tjek at alle komponenter er i pakken.
2. Tjek at køretøjet kører ordentligt når produktet er samlet.
3. Husk at rengøre produktet jævnligt med en klud uden at bruge vand på elektroniske komponenter.
4. For at undgå skader hos dit barn eller på køretøjet så skal bilen inspiceres og vedligeholdelses periodisk.

FI

Käyttö- ja asennusohje

BMW -nimi ja -merkki sekä tuotteen muotoilu ovat BMW AG:n omaisuutta ja käytössä luvanvaraisesti.
Vaihteet eteen ja taakse.
Monitoimiohjauspyörä, jossa useita ääniefektejä.
Avautuvat ovet.
Kojelaudan valo, ajovalo ja huomiovalo.
Kiitos tämän ajoneuvon hankkimisesta, toivottavasti tuotteesta on iloa moneksi vuodeksi.
Lue käyttöohje huolellisesti ennen käyttöä.

VAROITUS:

1. Ajoneuvoa ei saa käyttää ajoradalla, jalkakäytävällä, mäessä tai hiekalla.
2. Ajoneuvoa tulisi käyttää vain tasaisella alustalla.
3. Älä ylikuormaa ajoneuvoa. Huomaa, että käyttäjän enimmäispaino on 35 kg.
4. Aikuisen tulee huolehtia akun lataamisesta.
5. Ajoneuvoa käyttävien lasten tulee olla koko ajan aikuisen valvonnan alaisuudessa.
6. Älä yritä kytkeä autoa mitenkään asiaankuulumattomasti verkkoon tai laturiin.
7. Älä aja vedessä tai missään muussakaan nesteessä.
8. Estettä lähestyttäessä pysäytä ajoneuvo. Käänny pois ja aja muualla, kaukana esteestä.
9. Lataa akku kun auto alkaa liikkua hitaasti, jotta akun elinkaari ei turhaan lyhenisi.
10. Lataa akku täyteen ennen ajoneuvon pitkäaikaista säilyttämistä ja säilytyksen aikanakin kolmen kuukauden välein, jotta akku pysyisi hyvässä kunnossa.
11. Älä aja sateessa.
12. Akku, sähköjohdot, latausjohto ja muut vastaavat osat pitää tarkistaa säännöllisesti vaurioiden varalta. Jos vaurioita havaitaan, keskeytä käyttö korjausten ajaksi.
13. Laturi ja sen osat pitää säännöllisesti tarkastaa vaurioiden varalta. Jos vaurioita havaitaan, keskeytä käyttö korjausten ajaksi.
14. Tämä ajoneuvo ei sovellu alle 3 vuotiaiden lasten käytettäväksi nopeutensa johdosta.
15. Käytä aina vain laitteen omaa laturia.
16. Laturi ei ole lelu.
17. Puhista vain kostealla kankaalla.
18. Tarkista myös muut osat vaurioiden varalta ja keskeytä käyttö korjausten ajaksi, jos vaurioita ilmenee.
19. Käytä suojavarusteita.
20. Loppuun kuluneet akut pitää poistaa ajoneuvosta.
21. Akut pitää poistaa ajoneuvosta ennen sen hävittämistä.
22. Tämä tuote täyttää direktiivin 2014/53/EU. Voit halutessasi pyytää aiheeseen liittyvän dokumentaation luettavaksesi osoitteesta support@rollplay.com

VAROITUS:

Lasten turvallisuuden tähden, kiinnitä huomiota seuraaviin kohtiin:
1. Aikuisen pitää asentaa tuote käyttökuntoon.
2. Pienet komponentit aiheuttavat tukehtumisvaaran, joten alle 3 -vuotiaiden lasten pitää pysyä poissa asennuspaikalta.
3. Lapset eivät saa avata suojaa akun päältä.
4. Pidä muovipakkaukset poissa lasten ulottuvilta. Tukehtumisvaara!
5. Aikuisen pitää valvoa käyttöä koko ajan.
6. Tämä ajoneuvo ei sovi alle 3 -vuotiaille lapsille nopeutensa vuoksi. Ajoneuvoa ei saa käyttää muualla kuin yksityisellä alueella.
7. Ajoneuvoa pitää käyttää varoen, sillä taitamaton käyttö voi aiheuttaa vahingollisia törmäyksiä tai putoamisia ulkopuolisille tai käyttäjälle itselleen.
8. Lasta pitää opastaa ajoneuvon asianmukaiseen ja turvalliseen käyttöön. Erityisesti ajoneuvon pysäyttäminen pitää opastaa.
9. Ajoneuvoa ei saa käyttää liikenteessä.
10. Aja vain tasaisella, päällystetyllä pinnalla kaukana muista ajoneuvoista ja kulkijoista.
11. Pysy etäällä terävistä kuopista, viemäristä ja muista yllättävistä pinnan muodoista.
12. Vältä katuja, veden valtaamia alueita, hiekkaa, soraa, kuraa, irtolehtiä ja muita roskia.
13. Kostea sää voi heikentää pitoa, pysähtymistä ja näkyvyyttä.
14. Älä käytä pimeässä.
15. Varo alamäkiä ja niistä aiheutuvaa liiallista nopeutta.
16. Varo jalankulkijoita.
17. Kiristä mutterit ennen ajoa. Aina vain yksi lapsi ajoneuvossa kerrallaan, ei koskaan useampaa.
18. Älä käytä ajoneuvoa, jos siinä on vaurioita.
19. Korvaa rikkoontuneet osat välittömästi.

Asennusohjeet

1. **Asenna etupyörät (Kuva 1):**

Asenna pieni aluslevy, pyörä ja pieni aluslevy akselille vuorollaan. Asenna sokka reikään. Asenna pyörän koriste sekä kapseli pyörään viimeistelläksesi asennuksen.

2. Asenna takapyörät (kuva 2):
Ota esille iso aluslevy ja sokka. Asenna takapyörä ja aluslevy taka-akselin oikealle puolelle (vaihteiston hampaat ajoneuvon sisäpuolelle) pitäen huolen vaihteiston ja pyörän hampaiden sovittumisesta kohdalleen. Aseta sokka reikään. Takarenkaiden asentamisen lopuksi aseta renkaan koristeet paikoilleen.

3. Asenna sivupeilit (kuva 3):
Huomaa kumpi peili kuuluu vasemmalle ja kumpi oikealle. Työnnä peiliä ovessa olevaa uraan, kunnes kuulet peilin napsahtavan paikoilleen. Toista sama kummallekin sivupeilille.

4. Asenna ohjauspyörä (kuva 4):
Kytke ohjauspyörän ja kojelaudan liittimet oikein. Aseta ohjauspyörä ohjausakselille ja linjaa ohjausakselin reikä oikealle kohdalle (samalla kiristäen hieman johtoja) ohjauspyörän reiän kanssa. Ohjauspyörän juuressa oleva uloke osoittaa auton etuosaan. Kiinnitä pultilla ja mutterilla. Ole varovainen, jotta et vahingoita asennuksen aikana johtoja tai kytkimiä.

5. Kytke virtakaapeli (kuva 5):
Kytke akun kaapeli kaapeliin rungon akkutilassa.

6. Asenna penkki (kuva 6):
Avaa penkin kiinnityspainike asentoon, jossa se on auki. Linjaa penkin takana olevat kiinnikkeet kohdilleen kun penkki on suorassa asennossa. Paina penkki etuosasta paikoilleen. Käännä penkin kiinnityspainike asentoon, jossa se on kiinni. Irrottaaksesi penkin, avaa penkin kiinnityspainike asentoon, jossa se on auki – ja nostamalla samalla penkin etuosasta.

7. Asenna paristot kaukosäätimeen (kuva 7):
Osta kaksi 1,5V AAA paristoa, avaa kaukosäätimen paristokotelon kansi ruuvimeisselillä (ei mukana pakkauksessa), asenna paristot oikeinpäin paikoilleen ja lopuksi sulje ruuvilla paikoilleen paristokotelon kansi.

8.Akun lataaminen (kuva 8):
Varmista, että ajoneuvon virta on kytkettynä pois ennen latauksen aloittamista. Lataa akku aina kun sen jännite on alhainen. Irrota istuin ja irrota akun liitin. Kytke laturi suoraan akun liittimeen. Kytke lopuksi laturi pistorasiaan.

Lämpörele:
Ajoneuvo on varustettu lämpöreleellä, joka suojelee virtapiirejä. Jos ajoneuvo ylikuormittuu, keskeytyy ajo hetkeksi.

Käyttöohjeet:

A. **Eteen- ja taaksepäin (kuva A):**

Paina virtakytkintä. Kojelaudassa syttyy valo ja auto on käynnistetty. Paina virtakytkintä uudelleen ja auto sammuu.
Työnnä vaihteenvalitsinta eteenpäin valitaksesi liikkumissuunnan eteenpäin. Vastaavasti vetämällä taaksepäin valitaan liikkumissuunta taaksepäin.
Paina poljinta ja auto liikkuu eteenpäin. Nosta jalka polkimelta ja auto pysähtyy.
Aseta kaapeli MP3 pistokkeen ja laitteesi välille. Käännä MP3 laitteen 'on/off' kytkintä ja käännä sitten kytkintä säätääksesi äänen voimakkuutta.
Avaa radio kääntämällä valintakytkimestä. Säätääksesi radiokanavaa, käytä 'reset' ja 'tuning' nappeja.
Paina ratissa olevia nappeja kuullaksesi moottoriääntä ja äänimerkin.
Paina akun tilan nappia tarkistaaksesi akun varaustilan.
Kolme valoa = täysi lataus
Kaksi valoa = alhainen lataus
Yksi valo = jännite on alle 9,5 volttia ja akku pitää ladata

Automaattinen sammutustoiminto:
Auto kytkee virrat pois automaattisesti kahden tunnin käyttämättömän jakson jälkeen. Paina kojelaudan virtakytkimestä ja auto käynnistyy jälleen normaalisti.

B. Ratin toiminnot (kuva B):
Ratin napeista painamalla kuluu realistisia ääniefektejä.

C. Avautuvat ovet (kuva C):
Oven sisäpuolella on liukuva painike, josta painamalla (liu'uttamalla) sekä hieman ovea työntämällä ovi aukeaa.

D. Kaukosäätimen toiminta (kuva D):
1. Paina 'forward/eteen' -nappia ja auto liikkuu eteenpäin. Paina 'Backward/taakse' -nappia ja auto liikkuu taaksepäin. Nopeus on se, mitä on valittuna kaukosäätimestä.
2. 'speed/nopeus' -nappi määrää nopeuden kolmiportaisesti. Paina nappia ja huomaat LED -valon muuttavan voimakkuuttaan vastaavasti. Täysi valo tarkoittaa täyttä nopeutta.
3. 'left/vasen' -nappi ohjaa vasemmalle ja 'right/oikea' -nappi ohjaa oikealle.
4. 'stop' -nappi pysäyttää auton kun LED -valo osoittaa auton liikkuvan. Jatka käyttöä sitten taas muilla napeilla.
5. Autossa on pehmeän liikkeellelähdön ja pysähtymisen toiminto.
6. Jos kaukosäädintä ei käytetä viiteen sekuntiin, se vaipuu virransäästötilaan.
7. Ajoneuvo sammuttaa itsensä automaattisesti kahden tunnin käyttämättömän jakson jälkeen.

E. Kaukosäätimen koodaaminen ajoneuvokohtaisesti (kuva E):

Paina 'forward/eteen' sekä 'backward/taakse' ja 'speed/nopeus' -nappeja samanaikaisesti. LED -valo alkaa vilkkua. Paina auton virtakytkintä viiden sekunnin kuluessa, jotta koodi vahvistetaan ajoneuvon ja ohjaimen välillä (LED -valo palautuu normaalitilaan). Jos mitään ei tehdä, palaa ohjain alkutilaan viidessä sekunnissa. Jos koodaus ei onnistu, toista tämän ohjeen askeleet.

VAROITUS:

1. Lataa akkua 12 tuntia ennen ensimmäistä käyttökertaa.
2. Kytke akun liitin laturin liittimeen ja kytke lopuksi laturi pistorasiaan.
3. Jokaisen 1-2 tunnin ajojakson jälkeen, lataa akkua noin 8-12 tuntia mutta ei milloinkaan yli 20 tunnin ajan.
4. Jos auto liikkuu kovin hitaasti, lataa akkua välittömästi 8-12 tunnin ajan.
5. Jos et ole käyttänyt ajoneuvoa pitkään aikaan, lataa akku täyteen ennen käyttöä. Varastoinnin aikana lataa akku kolmen kuukauden välein pitääksesi akun toimintakuntoisena.
6. Jos laturi lämpiää (jopa noin 70 asteeseen) latauksen aikana, on tämä normaalia.
7. Laturin liitintä ei saa upottaa veteen. Oikosulun ja sähköiskun vaara!
8. Käytä vain auton mukana toimitettua laturia.
9. Aikuisen on huolehdittava latauksesta.
10. Kertakäyttöisiä paristoja ei saa yrittää ladata.
11. Jos akku pitää vaihtaa uuteen, käytä tarkalleen samantyyppistä akkua.
12. Pidä tarkkaan huoli akkujen ja paristojen oikeasta napaisuudesta asennusvaiheessa.
13. Vioittuneet akut ja paristot pitää poistaa ja hävittää asianmukaisesti (ei talousjätteen mukana).
14.Akun napoja ei saa oikosulkea.
15. Älä käytä sekaisin uusia ja vanhoja paristoja tai akkuja.
16. Kun kaukosäätimen kantomatka heikkenee, vaihda siihen uudet paristot.

Huolto

YLLÄPITO

1. Ennen käyttökuntoon asennusta, varmista, että sinulla on kaikki osat. Jos osia puuttuu, ota yhteys myyjään.
2. Asennusvaiheessa tarkista kaikkien osien kunto ja tarkista ajoneuvon toiminnot.
3. Puhdista ajoneuvo säännöllisesti mutta varoen rikkomasta mitään osia.
4. Lasten turvallisuuden tähden, tarkista auton käyttökunto säännöllisesti.

BMW i8 Concept Spyder,electric ride-on vehicles manufactured
by Paragon Child Products Co.,Ltd.(Goodbaby Group).
The BMW trademarks are used under license from BMW AG.
BMW name and associated logos are trademarks of BMW AG.
All product referenced logo marks are used under license.
Tous les logos faisant référence à des marques déposées sont utilisés sous licence.
Alle produktbezogenen Zeichen und Logos werden in Lizenz verwendet.
Todos los logotipos relacionados con los productos se utilizan bajo licencia.
Todos os logotipos relacionados com os productos utilizam-se com licença.
Tutti i marchi dei loghi a cui il prodotto fa riferimento sono utilizzati con licenza.
Wszelkie powołane znaki logo są używane na licencji.
Voor het gebruik van alle logo's bij productnamen is een vergunning afgegeven.
Все логотипы, на которые ссылаются продукты, используются по лицензии
Ürün referanslı tüm logo işaretleri lisans altında kullanılır

MADE IN CHINA (FABRIQUÉ EN CHINE/HERGESTELLT IN CHINA/FABRICADO EN CHINA/FABRICADO NA CHINA/
PRODOTTO IN CINA/WYPRODUKOWANO W CHINACH/VERVAARDIGD IN CHINA/СДЕЛАНО В КИТАЕ/ÇİN'DE ÜRETİLMİŞTİR).

EN:
Customer Care email: support@rollplay.com

FR:
Service à la clientèle e-mail: support@rollplay.com

DE:
Customer Care E-Mail: support@rollplay.com

ES:
Correo electrónico de atención al cliente: support@rollplay.com

PT:
E-mail Atendimento ao Cliente: support@rollplay.com

IT:
Assistenza Clienti email: support@rollplay.com

PL:
E-mail Obsługi Klienta: support@rollplay.com

NL:
Customer Care e-mail: support@rollplay.com

RU:
Электронный адрес технической поддержки клиентов:
support@rollplay.com

TR:
Müşteri hizmetleri e-posta: support@rollplay.com

CE