Electric car Fire truck
El-bil Range Brandbil
El bil Range Brandbil
Sähköauto Paloauto

Manual | Brugsanvisning | Instruktionsbok | Ohjeet

0-2

Size 79,5 x 36,5 x 44,5 cm

Art. no. 805-778
EAN 5705858711720

Imported by / Importeret af
NSH NORDIC A/S
Virkefeltet 4
DK-8740 Braedstrup

Made in China / produceret i Kina

General safety rules for NORDIC PLAY products

Warning:

- The vehicle may not be used on roads, sidewalks, in hills or sand.
- The vehicle should only be used on flat surfaces.
- Do not overload the vehicle. Pay attention to the maximum weight limits. Typical maximum total weight is 25 - 35 kg. Please check for your specific model.
- Only adults may charge the battery.
- Children using the vehicle should always be supervised by a responsible adult.
- Do not charge the vehicle's circuit.
- Do not drive in water or other fluids.
- Stop the vehicle when it is approaching an obstacle, turn away from the obstacle and drive somewhere else.
- Please charge the battery when the vehicle starts to drive slowly, otherwise the battery's lifespan can be shortened.
- Please charge the battery fully before the battery is stored for longer periods without use. Charge the battery every three months to extend the battery's lifespan.
- Do not drive during rain.
- Battery, charger, electrical cables, outlets and other parts should periodically be checked. If damages are discovered, the vehicle may not be used until these are fixed.
- The charger should be checked for damages on cord, plug and other parts periodically. If there are damages, the charger may not be used until the damage is fixed.
- Vehicle with a battery may not be used by children under 3 years of age.
- Push/foot-to-floor vehicles without a battery can be used from 1 year of age.
- The vehicle may only be used with the recommended charger.
- The charger is not a toy.
- Only clean with a damp cloth.
- Check that all parts are undamaged. If not, repair or change these.
- It is a good idea to use safety equipment, depending on the vehicle.
- Worn out batteries should be removed/changed from the vehicle.
- The battery should be removed before the vehicle is disposed of.
- Declaration of conformity: This product is in accordance with EU directive 2014/53 / EU.

Warning:
For your child's safety, pay attention to the following:

- Only adults may assemble the product.
- Small parts and plastic parts should be kept away from the child to avoid risk of suffocation.
- Children may not touch or open the battery holder.
- Adult supervision is required.
- Vehicles with a battery may not be used by children under 3 years of age.
- Push/foot-to-floor vehicles without battery can be used from 1 year of age.
- Use the vehicle with caution, since driving skills are required to avoid falls or crashes that can result in injuries to the user or third party.
- Instructions on how the vehicle is used should be given to the child before use – especially for the braking system.
- May not be used in traffic. Only use the vehicle on private property.
- Only drive on flat surfaces away from other vehicles and obstacles.

General safety rules for NORDIC PLAY products

- Avoid sharp bumps and sudden changes of the surface.
- Avoid roads and surfaces with water, sand, gravel, dirt, leaves and other debris.
- Wet weather can reduce the traction, brake effect and visibility.
- Do not drive when it is dark.
- Avoid excessive speed in conjunction with downhill driving.
- Watch out for pedestrians.
- Check and tighten all screws before every drive. Do not allow two or more children to use the vehicle at once.
- Do not use the vehicle if it has damages.
- Change damaged parts immediately.

1. Insert 220V/12V charger cable's connector to the vehicle.
2. Insert actual 220V/12V charger unit to your 220V power outlet. The battery will start charging.
3. Detach after 8-12 hours

IMPORTANT NOTE: When shifting (forward/backward), please make sure the vehicle is completely stopped, otherwise it will damage the gear box and motor.

Forward:
1. Press the "Forward/backward switch" to the "Forward" position.
2. Press the "Foot pedal", the vehicle drives forward.

Stop:
1. The vehicle will brake automatically, when foot is lifted from the "foot-pedal".

Back Up:
1. Press the "Forward/backward switch" to the "Backward" position.
2. Press the "Foot pedal", the vehicle will back up.

Loosen the screw from the back of the seat seat, take away the seat. Then connect the battery line red wire to the red terminal of the battery and finally then connect black wire to black battery terminal. Never connect wires into the uncorrect battery terminals. After the connections, please assemble the seat back to the original place and tighten the screw.

Battery replacement and fuse

The battery is equipped with a thermal fuse which blows if the motor, battery or electrical circuit is overloaded. The vehicle must then be switched off for at least 5 minutes, after which the fuse will restore itself. If the product does not work, the fuse may therefore be the problem. To avoid this, read the following points:

- Do not overload the vehicle.
- Do not pull anything behind the vehicle.
- Do not drive up steep hills.
- Do not run into motionless objects that cause the wheels to spin.
- Do not drive at extreme temperatures.
- Make sure the product does not come into contact with liquids.
- Do not touch the electrical circuit.

As the battery gets older it will start to lose some of its capacity. Depending on the conditions, it can last anywhere from 1 - 3 years. If the battery needs a replacement, follow these steps:

1. Loosen the crew and remove the seat.
2. Disconnect the cables from the battery terminals.
3. Remove the battery cover.
4. Carefully lift the battery out of the vehicle. Depending on the condition of the battery (leakage or similar), safety equipment may be required. Do not lift the battery from its wires but from the battery itself.
5. Put the battery in a plastic bag and dispose it responsibly. NEVER put the battery to general waste.
6. Insert the new battery into the vehicle.
7. Reconnect the cables to the new battery. Red wire to red terminal (+) and black wire to black terminal (-) of the battery.
8. Slide the seat into place. Tighten the screw.

Problem	Possible Cause	Solution
Vehicle does not run	Battery low on power	Recharge battery.
	Thermal fuse has tripped	Let the vehicle cool down for 5 minutes. Do not overload the vehicle.
	Battery connector or wires are loose	Check that the battery connectors and wires are firmly connected.
	Battery is dead	Battery lasts 1-3 years. Replace battery and recycle the old battery responsibly.
	Electrical system is damaged	***Contact your distributor please.***
	Motor is damaged	***Contact your distributor please.***
Vehicle does not run very long	Battery is not properly charged.	Check that the battery connectors are firmly plugged into each other when recharging. Recharge battery again.
	Battery is old	Battery lasts 1-3 years. Replace battery and recycle the old battery responsibly.
Vehicle runs sluggishly	Battery low on power	Check that the battery connectors are firmly plugged into each other when recharging. Recharge battery again.
	Battery is old	Battery lasts 1-3 years. Replace battery and recycle the old battery responsibly.
	Vehicle is overload	Reduce weight on vehicle. Maximum user weight is 25 kgs.
	Vehicle is being used in unsuitable conditions	Use the vehicle on flat, even surfaces.
Vehicle needs a push to go forward	Poor contact of wires or connectors	Check that the battery connectors are firmly plugged into each other when recharging. Recharge battery again.
	“Dead Spot” on motor	A dead spot means the electric power is not being delivered to the terminal con nection and the vehicle needs repair.***Contact your distributor please.***
Difficult shifting from forward to reverse or vice-versa	Attempting to shift while the vehicle is motion	Always completely stop the vehicle before shifting.
Loud grinding or clicking noises coming from motor or gear box	Motor or gears are damaged	***Contact your distributor please.***
Battery will not recharge	Battery connector or adapter connector is loose	Check that the battery connectors are firmly plugged into each other when recharging. Recharge battery again.
	Charger not plugged in	Check that the battery charger is plugged into a working wall outlet.
	Charger is not working	***Contact your distributor please.***
Charger feels warm when recharging	This is normal and not a cause for concern	

Completely read through this manual and the troubleshooting guide table before calling. If you still need help resolving the problem ***Contact your distributor please.***

Maintenance

- Check all screws periodically and tighten as needed.
- Check the vehicle’s plastic components frequently for damage.
- The mechanical parts of the vehicle can be lubricated with oil if necessary.
- Store the product indoors to protect it from the weather.
- Keep product away from hot items such as stove and the likes.
- Do not clean the product with a garden hose and do not use soap. A dry or moist cloth is enough.
- Do not drive in rain, snow, sand and gravel as this may damage the product.

If the product is not to be used for an extended period, recharge the battery and then disconnect all cables

Generelle sikkerhedsregler for NORDIC PLAY produkter

Advarsel:

- Køretøjet må ikke anvendes på veje, fortove, skråninger eller i sand.
- Køretøjet bør kun anvendes på plane overflader.
- Overbelast ikke køretøjet. Vær opmærksom på vægtbegrænsningerne.
  Typisk maksimal totalvægt 25 - 35 kg. Venligst kontroller for den pågældende model.
- Batteriopladning skal udføres af en voksen.
- Børn, der benytter dette køretøj, bør altid overvåges af en ansvarlig voksen.
- Over oplad ikke køretøjets kredsløb.
- Kør ikke i vand eller andre væsker.
- Stop køretøjet, når du nærmer dig en hindring, drej væk fra hindringen og kør andetsteds.
- Venligst oplad batteriet, når køretøjet begynder at køre langsomt ellers vil levetiden på batteriet forkortes.
- Venligst oplad batteriet fuldt ud, før opbevaring af batteriet i længere perioder uden anvendelse. Oplad batteriet hver 3 måned, dette for at forlænge batteriets levetid.
- Kør ikke i regnvejr.
- Batteri, oplader, elektriske ledninger, stik, kabinet og andre dele skal periodisk kontrolleres. Hvis der observeres skader, må køretøjet ikke anvendes før disse er udbedret.
- Opladeren skal kontrolleres regelmæssigt for skader på ledning, stik, kabinet eller andre dele. Ved skader må opladeren ikke anvendes, før skaden er udbedret.
- Køretøjer med batteri må ikke anvendes af børn under 3 år.
- Pedal / skubbe køretøjer uden batteri kan anvendes fra 1 års alderen.
- Køretøjet må kun anvendes med den anbefalede oplader.
- Opladeren er ikke et legetøj.
- Rengør kun med en fugtig opvredet klud.
- kontroller at alle komponenter er ubeskadigede, hvis ikke reparer eller udskift disse.
- Det er en god ide at bruge beskyttelsesudstyr afhængig af køretøjet.
- Slidte batterier bør fjernes/udskiftes fra køretøjet.
- Batteriet skal fjernes, inden køretøjet bortskaffes
- Overensstemmelseserklæring: Dette produkt er i overensstemmelse med kravene i EU-direktiv 2014/53 / EU.

Advarsel:
For dit barns sikkerhed, skal du være opmærksom på følgende:

- Kun en voksen må samle produktet.
- Små dele/plastik dele holdes væk fra barnet, dette for at undgå Kvælningsfare.
- Børn må ikke røre / åbne for batteri holderen.
- Voksen tilsyn er påkrævet.
- Køretøjer med batteri må ikke anvendes af børn under 3 år.
- Pedal / skubbe køretøjer uden batteri kan anvendes fra 1 års alderen
- Brug køretøjet med forsigtighed, da kørefærdigheder er påkrævet for at undgå fald eller kollision som kan give skader til brugeren eller 3 part.
- Instruktion i brugen af køretøjet skal gives til børn inden anvendelse.
  Specielt bremsesystemet.

DK

Generelle sikkerhedsregler for NORDIC PLAY produkter

- Må ikke anvendes i trafikken. Brug kun køretøjet på privat grund.
- Kør kun på plane overflader væk fra andre køretøjer/forhindringer.
- Undgå skarpe bumps og pludselige overflade ændringer.
- Undgå veje og overflader med vand, sand, grus, jord, blade og andet snavs.
- Vådt vejr kan forringe trækkraft, bremseeffekt og synlighed.
- Kør ikke når det er mørkt.
- Undgå overdreven hastighed forbundet med nedkørsler.
- Pas på fodgængere.
- Check og fastspænd alle skruer før hver køretur, tillad ikke 2 eller flere børn at bruge køretøjet på samme tid.
- Brug ikke køretøjet, hvis det har nogen form for skader.
- Udskift beskadigede dele øjeblikkeligt.

1. Sæt input 12V opladerstikket i køretøjet.
2. Sæt output opladerstikket i en 230V stikkontakt.
   Batteriet begynder at oplade.

Note! Når du skifter mellem høj og lavt gear eller frem og tilbage knap skal køretøjet holde helt stille, for at undgå skade på gearkasse og motor.

Frem	1. Flyt position på ”forward backward” knappen til position ”forward” 2. Tryk på fodpedalen, og køretøjet kører fremad.
Stop:	1. Køretøjet stopper automatisk, når barnets fod lettes fra fodpedalen.
Tilbage	1. Flyt position på ”forward backward” knappen til position ”backward” 2. Tryk på fodpedalen, og køretøjet kører tilbage.

Batteri forbindelse

Løsn skruen fra sædet. Fjern sædet, og forbind den røde ledning med den røde terminal på batteriet og sort ledning til sort terminal. Påsæt sædet igen og stram skruen.

Udskiftning af batteri og sikring

Batteriet er udstyret med en termisk sikring, som slår fra hvis motoren, batteriet eller det elektriske kredsløb er overbelastet. Køretøjet skal herefter slukkes i mindst 5 minutter, hvorefter sikringen vil slå til igen. Virker køretøjet ikke, kan sikringen derfor godt være problemet. For at undgå dette, så læs følgende punkter:

- Overbelast ikke køretøjet.
- Træk ikke noget bag ved køretøjet.
- Kør ikke op af stejle bakker.
- Kør ikke ind i ubevægelige genstande, som får hjulene til at spinne.
- Kør ikke i ekstreme temperaturer.
- Sørg for at køretøjet ikke kommer i kontakt med væsker.
- Pil ikke ved det elektriske kredsløb.

Efterhånden som batteriet bliver ældre vil det begynde at miste noget af sin kapacitet. Alt efter omgivelserne kan det holde i alt fra 1 – 3 år. Hvis batteriet trænger til en udskiftning, så følg disse trin:

1. Fjern sædet.
2. Frakobl ledningerne fra batteriets terminaler.
3. Fjern batteridækket.
4. Løft forsigtigt batteriet ud af køretøjet. Alt efter batteriets tilstand (lækning eller lignende) kan det være nødvendigt med sikkerhedsudstyr. Løft ikke batteriet i dens ledninger, men i selve batteriet.
5. Læg batteriet i en plastikpose, og afskaf det på ansvarlig vis.
6. Sæt det nye batteri i køretøjet.
7. Forbind igen ledningerne til det nye batteri.
8. Skub sædet på plads.

Problemløsning

Problem	Årsag	Løsning
Køretøjet kan ikke køre	Batteriet mangler strøm	Genoplad batteriet.
	Sikringen er sprunget	Sluk i mindst fem minutter.
	Løse ledninger	Tjek at samtlige ledninger sidder ordentligt fast.
	Dødt batteri	Erstat batteriet med et nyt.
	Det elektriske kredsløb er skadet	Send produktet til reparation.
	Motoren er skadet	Send produktet til reparation.
Køretøjet virker ikke særligt længe ad gangen	Batteriet bliver ikke fuldt opladt	Tjek at ledningerne er ordentligt forbundne til batteriet og genoplad det.
	Gammelt batteri	Erstat batteriet med et nyt.
Køretøjet kører med ujævne bevægelser	Batteriet mangler strøm	Genoplad batteriet.
	Gammelt batteri	Erstat batteriet med et nyt.
	Køretøjet er overbelastet	Reducer vægten. Bæreevnen er 25 kg.
	Køretøjet bliver brugt i forkerte om-givelser	Find et andet område at køre med køretøjet i.
Køretøjet har brug for et skub for at komme i gang	Løse ledninger	Tjek at samtlige ledninger sidder odentligt fast.
	Motoren er skadet	Send produktet til reparation.
Det er svært at skifte gear	Forsøg på at skifte gear mens køretøjet er i bevægelse	Køretøjet skal holde helt stille når der skiftes gear.
Mærkelige mekaniske lyde fra motoren eller gearkassen	Gearene er skadet	Send produktet til reparation.
	Motoren er skadet	Send produktet til reparation.
Batteriet vil ikke oplade	Løse ledninger	Tjek at samtlige ledninger sidder ordentligt fast.
	Opladeren ikke sat i	Tjek at opladeren er koblet til som den skal.
	Opladeren er skadet	Erstat opladeren.
Opladeren bliver varm under opladning	Dette er normalt	Ingen handling påkrævet.

Vedligeholdelse

- Tjek samtlige skruer periodisk, og spænd dem efter behov.
- Tjek køretøjets plastikkomponenter ofte for skader.
- køretøjets mekaniske dele kan smøres med olie hvis det bliver nødvendigt.
- Opbevar produktet indendørs for at beskytte det mod vejret.
- Hold produktet væk fra varme genstande som komfur og lignende.
- Rengør ikke produktet med en haveslange, og brug ikke sæbe. En tør klud er nok.
- Der kan eventuelt benyttes møbelpuds uden voks. Brug ikke bilvoks.
- Kør ikke i regn, sne, sand og grus, da det kan skade køretøjet.
  Hvis produktet ikke skal bruges i en længere periode bør alle ledningerne frakobles.

Generella säkerhetsregler för NORDIC PLAY-produkter

Varning:

- Fordonet får inte användas på vägar, trottoarer, i backar eller sand.
- Fordonet bör endast användas på plana ytor.
- Överbelasta inte fordonet. Var uppmärksam på viktgränserna.
  Typisk maximal totalvikt är 25 - 35 kg. Vänligen kontrollera för gällande modell.
- Batteriladdning ska utföras en vuxen.
- Barn som använder fordonet bör alltid övervakas av en ansvarig vuxen.
- Ladda inte fordonets kretslopp.
- Kör inte i vatten eller andra vätskor.
- Stanna fordonet när det närmar sig ett hinder, sväng bort från hindret och kör någon annanstans.
- Vänligen ladda batteriet när fordonet börjar köra långsamt annars kan batteriets livstid förkortas.
- Vänligen ladda batteriet helt innan batteriet förvaras i längre perioder utan användning. Ladda batteriet var tredje månad för att förlänga batteriets livstid.
- Kör inte i regn.
- Batteri, laddare, elektriska sladdar, uttag, kaross och andra delar ska periodiskt kontrolleras. Om skador upptäcks får fordonet inte användas innan dessa är lagade.
- Laddaren ska kontrolleras regelbundet för skador på sladd, uttag och andra delar. Vid skador får laddaren inte användas innan skadan är lagad.
- Fordon med batteri får inte användas av barn under 3 år.
- Pedal-/sparkfordon utan batteri kan användas från 1 års ålder.
- Fordonet får endast användas med den rekommenderade laddaren.
- Laddaren är inte en leksak.
- Rengör endast med en fuktig, urvriden trasa.
- Kontrollera att alla delar är oskadda. Om inte, reparera eller byt ut dessa.
- Det är en bra idé att använda skyddsutrustning, beroende på fordonet.
- Slitna batterier bör tas bort/bytas ut från fordonet.
- Batteriet ska tas bort innan fordonet bortskaffas.
- Försäkran om överensstämmelse: Denna produkt stämmer överens med kraven i EU-direktiv 2014/53 / EU.

Varning:
För ditt barns säkerhet ska du vara uppmärksam på följande:

- Endast vuxna får montera produkten.
- Små delar och plastdelar ska hållas borta från barnet för att undvika risk för kvävning.
- Barn får inte röra eller öppna batterihållaren.
- Vuxen tillsyn krävs.
- Fordon med batteri får inte användas av barn under 3 år.
- Pedal-/sparkfordon utan batteri kan användas från 1 års ålder.
- Använd fordonet med försiktighet, eftersom körfärdigheter krävs för att undvika fall eller krockar som kan ge skador hos användaren eller tredje part.
- Instruktion i hur fordonet används ska ges till barn innan användning – särskilt för bromssystemet.

Generella säkerhetsregler för NORDIC PLAY-produkter

- Får inte användas i trafiken. Använd endast fordonet på privat mark.
- Kör endast på plana ytor borta från andra fordon och hinder.
- Undvik skarpa gupp och plötsliga förändringar i ytan.
- Undvik vägar och ytor med vatten, sand, grus, jord, löv och annan smuts.
- Vått väder kan försämra dragkraften, bromseffekten och synligheten.
- Kör inte när det är mörkt.
- Undvik överdriven hastighet i samband med nedförskörning.
- Se upp för fotgängare.
- Kontrollera och spänn alla skruvar innan varje körning. Tillåt inte två eller fler barn att använda fordonet på samma gång.
- Använd inte fordonet om det har skador.
- Byt ut skadade delar omedelbart.

1. Sätt input-laddaruttaget (12 V) i fordonet.
2. Sätt output-laddaruttaget i ett 220 V-eluttag. Batteriet börjar laddas.

Obs! När du byter mellan hög och låg växel eller framåt- och bakåtknapp ska fordonet stå helt stilla för att undvika skador på växellåda och motor.

Framåt	1. Byt position på “forward backward”-knappen till position ”forward”. 2. Tryck på fotpedalen, så kör fordonet framåt.
Stopp:	1. Fordonet stannar automatiskt när barnets fot lättas från fotpedalen.
Bakåt:	1. Byt position på “forward backward”-knappen till position “backward”. 2. Tryck på fotpedalen, så kör fordonet bakåt.

Var uppmärksam på att: hög-låg hastighet och MP3-funktion inte är standard på alla vehikel. Det beror på om det är tillvalt på fordonet.

Anslut batteri

Lossa skruven från sätet. Ta bort sätet och anslut den röda sladden med den röda terminalen på batteriet, och den svarta sladden med den svarta terminalen. Sätt på sätet igen och spänn skruven.

Byte av batteri och säkring

Batteriet är utrustat med en termisk säkring, som går om motorn, batteriet eller det elektriska kretsloppet är överbelastat. Vehikel ska därefter vara avstängd i minst 5 minuter, vartefter säkringen återställer sig själv. Fungerar inte vehikel kan säkringen därför vara problemet. För att undvika detta, läs följande punkter:

- Överbelasta inte vehikel.
- Dra inte något bakom vehikel.
- Kör inte upp för branta backar.
- Kör inte in i orörliga objekt som får hjulen att spinna.
- Kör inte i extrema temperaturer.
- Se till att vehikel inte kommer i kontakt med vätskor.
- Pilla inte på det elektriska kretsloppet.

Allt efter som batteriet blir äldre kommer det börja förlora en del av sin kapacitet. Allt efter omgivningarna kan det hålla i allt från 1-3 år. Om batteriet behöver bytas, följ dessa steg:

1. Ta bort sätet.
2. Koppla ur sladdarna från batteriets terminaler.
3. Öppna batteriluckan.
4. Lyft försiktigt ut batteriet från vehikel. Allt efter batteriets tillstånd (läckage eller liknande) kan det vara nödvän digt med säkerhetsutrustning. Lyft inte batteriet i sladdarna. Lyft istället i själva batteriet.
5. Lägg batteriet i en plastpåse, och bortskaffa det ansvarsfullt.
6. Sätt det nya batteriet i vehikel.
7. Anslut sladdarna igen till det nya batteriet.
8. Skjut sätet på plats.

Problemlösning

Problem	Orsak	Lösning
Produkt kör inte	Batteriet behöver ström	Ladda batteriet.
	Säkringen har gått	Stäng av produkt i minst fem minuter.
	Lösa sladdar	Kontrollera att alla sladdar sitter fast ordentligt.
	Dött batteri	Ersätt batteriet med ett nytt.
	Det elektriska kretsloppet är skadat	Skicka produkten till reparation.
	Motorn är skadad	Skicka produkten till reparation.
Produkt fungerar inte särskilt länge i taget	Batteriet har inte fulladdats	Kontrollera att sladdarna är ordentligt anslutna till batteriet och ladda det.
	Gammalt batteri	Ersätt batteriet med ett nytt.
Produkt kör med ojämna rörelser	Batteriet behöver ström	Ladda batteriet.
	Gammalt batteri	Ersätt batteriet med ett nytt.
	Produkt är överbelastad	Minska vikten. Lastförmågan är 25 kg.
	Produkt används i fel omgivningar	Hitta ett annat område att köra produkt i.
Produkt behöver en knuff för att komma igång	Lösa sladdar	Kontrollera att alla sladdar sitter fast ordentligt.
	Motorn är skadad	Skicka produkten till reparation.
Det är svårt att byta växel	Försök på att byta växel medan vehikel är i rörelse	Produkt ska stå helt stilla när man byter växel.
Konstiga mekaniska ljud från motorn eller växellådan	Växlarna är skadade	Skicka produkten till reparation.
	Motorn är skadad	Skicka produkten till reparation.
Batteriet laddas inte	Lösa sladdar	Kontrollera att alla sladdar sitter fast ordentligt.
	Laddaren sitter inte i	Kontrollera att laddaren sitter i som den ska.
	Laddaren är skadad	Ersätt laddaren.
Laddaren blir varm under laddning	Detta är normalt	Ingen handling krävs.

Underhåll

- Kontrollera samtliga skruvar med jämna mellanrum och spänn dem efter behov.
- Kontrollera ofta produktens plastdelar för skador.
- Produktens mekaniska delar kan smörjas med olja om det blir nödvändigt.
- Förvara produkten inomhus för att skydda den mot vädret.
- Håll produkten borta från varma föremål såsom spis och liknande.
- Rengör inte produkten med en trädgårdsslang, och använd inte tvål. En torr trasa räcker.
- Man kan eventuellt använda möbelputs utan vax. Använd inte bivax.
- Kör inte i regn, snö, sand eller grus, eftersom det kan skada vehikel.
- Om produkten inte ska användas i en längre period bör alla sladdar kopplas ur.

NORDIC PLAY-tuotteiden yleiset turvallisuusmääräykset

Varoitus:

- Ajoneuvoa ei saa käyttää teillä, jalkakäytävillä, rinteillä tai hiekalla.
- Ajoneuvoa saa käyttää vain tasaisilla pinnoilla.
- Älä ylikuormita ajoneuvoa. Kiinnitä huomiota painorajoituksiin. Tyypillinen enimmäispaino on 25 - 35 kg. Tarkista käyttämäsi mallin enimmäispaino käyttäjälle.
- Aikuisen pitää huolehtia akun latauksesta.
- Ajoneuvoa käyttävien lasten on oltava aina vastuullisen aikuisen valvonnassa.
- Älä yritä ladata ajoneuvoa ohjeiden vastaisesti.
- Älä aja vedessä tai muussa nesteessä.
- Pysäytä ajoneuvo, kun se lähestyy estettä, käänny pois esteen luota ja aja muualla.
- Lataa akku, kun ajoneuvo alkaa toimia hitaasti, muutoin akun käyttöikä saattaa lyhentyä.
- Lataa akku täyteen ennen akun säilytystä pitkiä aikoja ilman käyttöä. Lataa akku kolmen kuukauden välein akun käyttöiän pidentämiseksi.
- Älä aja sateessa.
- Akku, laturi, sähköjohdot, pistorasiat, runko ja muut osat on tarkistettava säännöllisesti. Jos vauriota havaitaan, ajoneuvoa ei saa käyttää ennen korjaamista.
- Laturi on tarkistettava säännöllisesti, jotta varmistetaan ettei sen virtajohto tai muut osat ole vioittuneet. Jos vauriota ilmenee, laturia ei saa käyttää ennen vahingon korjaamista.
- Alle 3-vuotiaat lapset eivät saa käyttää akkukäyttöistä laitetta.
- Akutonta ajoneuvoa voi käyttää 1 vuoden iästä alkaen.
- Ajoneuvoa saa käyttää vain suositellun laturin kanssa.
- Laturi ei ole lelu.
- Puhdista ajoneuvo vain kostealla liinalla.
- Tarkista, että kaikki ajoneuvon osat ovat ehjiä. Jos ei, korjaa tai vaihda ne.
- On suositeltavaa käyttää suojavarusteita ajoneuvosta riippuen.
- Kuluneet akut ja paristot on poistettava ajoneuvosta tai vaihdettava.
- Akku ja paristot on poistettava ja kierrätettävä asianmukaisesti erillään ajoneuvon hävittämisestä.
- Vaatimustenmukaisuusvakuutus: Tämä tuote on EU-direktiivin 2014/53 / EU vaatimusten mukainen.

Varoitus:

Kiinnitä huomiota lapsen turvallisuuteen seuraavasti:

- Vain aikuiset voivat asentaa tuotteen käyttökuntoon.
- Pienet osat, pakkausmateriaali ja muovipussit on pidettävä poissa lasten ulottuvilta tukehtumisvaaran takia.
- Lapset eivät saa päästä käsiksi akkuun.
- Aikuisten valvonta on välttämätöntä aina kun ajoneuvoa käytetään.
- Alle 3-vuotiaat lapset eivät saa käyttää akkukäyttöistä ajoneuvoa.
- Akutonta ajoneuvoa voi käyttää 1 vuoden iästä alkaen.
- Käytä ajoneuvoa aina varovasti ja huomaa, että ajo-osaaminen on välttämätöntä, jotta vältettäisiin kaatumiset ja muut onnettomuudet, jotka voivat aiheuttaa vahinkoa käyttäjälle tai kolmannelle osapuolelle.

NORDIC PLAY-tuotteiden yleiset turvallisuusmääräykset

Varoitus:

- Lapset on perehdytettävä huolella ajoneuvon käyttöön ennen ensimmäistä ajokertaa, erityisesti ajoneuvon jarrujen ja pysäyttämisen suhteen.
- Ei saa missään tapauksessa käyttää liikenteessä. Käytä ajoneuvoa vain yksityisellä alueella.
- Aja vain tasaisilla pinnoilla, kaukana muista ajoneuvoista ja esteistä.
- Vältä teräviä kuoppia ja pintoja, joiden rakenne tai muoto muuttuu yllättäen.
- Vältä teitä ja pintoja, joilla esiintyy vettä, hiekkaa, soraa, kuraa, lehtiä tai muuta häiritsevää materiaalia.
- Märkä sää voi heikentää ajoneuvon etenemiskykyä, jarrujen toimintaa ja näkyvyyttä.
- Älä aja, kun on hämärää.
- Vältä liiallista nopeutta alamäessä.
- Varo jalankulkijoita.
- Tarkista ja kiristä kaikki ruuvit ennen jokaista käyttökertaa. Älä anna kahden tai useamman lapsen käyttää ajoneuvoa samanaikaisesti. Ajoneuvo on tarkoitettu vain yhdelle käyttäjälle kerrallaan.
- Älä käytä ajoneuvoa, jos se on vaurioitunut.
- Vaihda vaurioituneet osat välittömästi.

Kytke virtajohdot akkuun ohjeiden mukaisesti. Kytke laturin johto ajoneuvon pistokkeeseen ja latauslaite 220V -pistorasiaan. Ajoneuvo alkaa latautua. Anna latautua 8-12 tuntia ennen ensimmäistä käyttökertaa.

Huomio!: Vaihdettaessa eteen/taakse -suunnan välillä, ajoneuvon pitää olla kokonaan pysähtyneenä, muutoin moottori ja vaihteisto voivat vaurioitua.

Eteen:
1. Kytke Eteen/taakse -valintakytkin asentoon ”Forward” (eteen)
2. Paina jalkapainiketta, jotta ajoneuvo liikkuu eteenpäin

Pysäyttäminen:
1. Nosta jalka pois jalkapainikkeelta, jotta ajoneuvo pysähtyy.

Peruuttaminen:
1. Kytke Eteen/taakse -valintakytkin asentoon ”Backward” (taakse)
2. Paina jalkapainiketta, jotta ajoneuvo liikkuu taaksepäin

Akun kytkeminen
Irrota istuinta rungossa kiinni pitävä ruuvi. Poista istuin ja kytke sen alta löytyvän akun johtimet seuraavasti: kytke punainen johto akun punaiseen liittimeen ja musta johto akun mustaan liittimeen. Älä milloinkaan kytke johtoja ristiin tai vääriin väreihin. Aseta sitten istuin takaisin paikoilleen ja kiristä istuinta kiinni pitävä ruuvi. Lataa akkua 8-12 tuntia ennen ensimmäistä käyttöä.

Miten vältetään ajoneuvon ylikuormitusta:

- Ylikuormituksen välttämiseksi ajoneuvoa saa kuljettaa enintään 25 kg henkilö.
- Älä kiinnitä mitään kuormaa tai lastia autoon.
- Älä aja jyrkkiä mäkiä.
- Älä aja sellaisten esineiden tai esteiden yli, jotka voivat estää renkaiden vapaan pyörimisen.
- Älä aja, kun on erittäin kuuma sää. Kuuma sää voi aiheuttaa ylikuumenemisen vaaran.
- Älä anna veden tai muun nesteen joutua kosketuksiin akun tai muiden sähköisten komponenttien kanssa.
- Älä yritä muuttaa tai virittää sähköjärjestelmiä. Tämä voi aiheuttaa oikosulun ja sulake katkaisee virran. Auton sähköjärjestelmä voi myös vahingoittua pysyvästi.

Akun vaihto ja hävittäminen

Kaikki akut kuluvat lopulta loppuun ja menettävät kykynsä latautua. Riippuen latauskertojen määrästä ja latausten suoritustavasta, akku toimii yhdestä kolmeen vuotta. Seuraa näitä ohjeita akun vaihtamiseen ja turvalliseen kierrättämiseen.

- Ota istuin irti.
- Irrota kaapelit akusta.
- Irrota akun mahdolliset metallikiinnikkeet.
- Poista mahdollinen akkukansi.
- Nosta akku ulos ajoneuvosta.
- On suositeltavaa käyttää käsineitä, kun irrotat akkua.
- Älä nosta akkua johdoista.
- Laita akku muovipussiin. Tärkeää! Hävitä vanha akku ainoastaan viemällä se paikalliseen, erityiseen jätepisteeseen, joka on varustettu ongelmajätteiden vastaanottotoiminnoilla. Akku on lyijyakku, jonka sisältö on myrkyllistä. Akkua ei saa missään tapauksessa hävittää talousjätteen mukana!
- Aseta uusi akku ja kytke kaapelit uudelleen.
- Kiinnitä akun mahdolliset metallikiinnikkeet.
- Asenna istuin paikoilleen ja lataa akku ensimmäisen käyttökerran ohjeiden mukaan 8-12 tuntia ennen ensimmäistä käyttökertaa.

Ongelma	Syy	Ratkaisu
Ajoneuvolla ei voi ajaa	Akussa ei ole virtaa	Lataa akku.
	Automaattisulake on lauennut	Sammuta ajoneuvo vähintään viideksi minuutiksi. Vältä ylikuormaa.
	Löysät johdot	Tarkista, että kaikki johdot on kiinnitetty kunnolla. Lataa ajoneuvon akku uudelleen.
	Akun käyttöikä on päättynyt	Hanki uusi akku. Kierrätä vanha akku vastuullisesti
	Sähköpiiri on vaurioitunut	Lähetä tuote korjattavaksi.
	Moottori on vaurioitunut	Lähetä tuote korjattavaksi.
Ajoneuvo ei toimi kovin pitkään kerrallaan	Akku ei lataudu täysin	Tarkista, että johdot on kytketty kunnolla akkuun, ja lataa akku uudelleen.
	Akun elinkari on lopuillaan	Hanki uusi akku. Kierrätä vanha akku vastuullisesti.
Pyörä kulkee epätavallisen hitaasti	Akussa ei ole virtaa	Lataa akku.
	Akun elinkari on lopuillaan	Hanki uusi akku. Kierrätä vanha akku vastuullisesti.
	Ajoneuvossa on ylikuormaa	Vähennä kuormaa. Ajoneuvon kan-tavuus on 25 kg.
	Ajoneuvoa käytetään epäsopivassa maastossa.	Löydä parempi alue ajoa varten.
Ajoneuvoa pitää työntää, jotta se lähtisi liikkeelle	Löysät johdot	Tarkista, että kaikki johdot ovat paikoillaan ja kiinnitetty lujasti. Lataa akku uudelleen.
	Moottori on vaurioitunut	Lähetä tuote korjattavaksi.
Vaihteita on vaikea vaihtaa	Vaihteita käytetään vastoin ohjeita, ajoneuvon ollessa liikkeessä	Ajoneuvon on oltava täysin paikoillaan vaihteita käytettäessä.
Oudot mekaaniset äänet moottorista tai vaihteistosta	Vaihteet ovat vaurioituneet.	Lähetä tuote korjattavaksi.
	Moottori on vaurioitunut.	Lähetä tuote korjattavaksi.
Akku ei lataudu	Löysät johdot	Tarkista, että kaikki johdot ovat paikoillaan ja kiinnitetty lujasti. Lataa akku uudelleen.
	Laturi ei ole kytkettynä	Tarkista, että laturi on kytketty oikein.
	Laturi on vaurioitunut	Vaihda laturi.
Laturi kuumenee latauksen aikana	Tämä on normaalia	Mitään toimenpiteitä ei tarvita.

Ajoneuvon ylläpito

- Tarkista kaikki ruuvit säännöllisesti ja kiristä tarvittaessa.
- Tarkista ajoneuvon muoviosat usein vaurioiden varalta.
- Pyörän mekaaniset osat voidaan tarvittaessa voidella öljyllä .
- Säilytä tuote sisätiloissa ja suojassa sääolosuhteilta
- Pidä tuote etäällä kuumista kohteista, kuten tulisijoista, lämmittimistä ja vastaavista.
- Älä puhdista tuotetta puutarhaletkulla. Älä myöskään käytä saippuaa. Kuiva tai hieman kostea kangas riittää.
- Älä aja sateessa, lumessa, hiekalla tai soralla, koska se voi vahingoittaa ajoneuvoa.
- Jos tuotetta ei tulla käyttämään pitkään aikaan, lataa akku ensin täyteen ja irrota sitten kaikki kaapelit.

GB

Installation and Operating Instructions

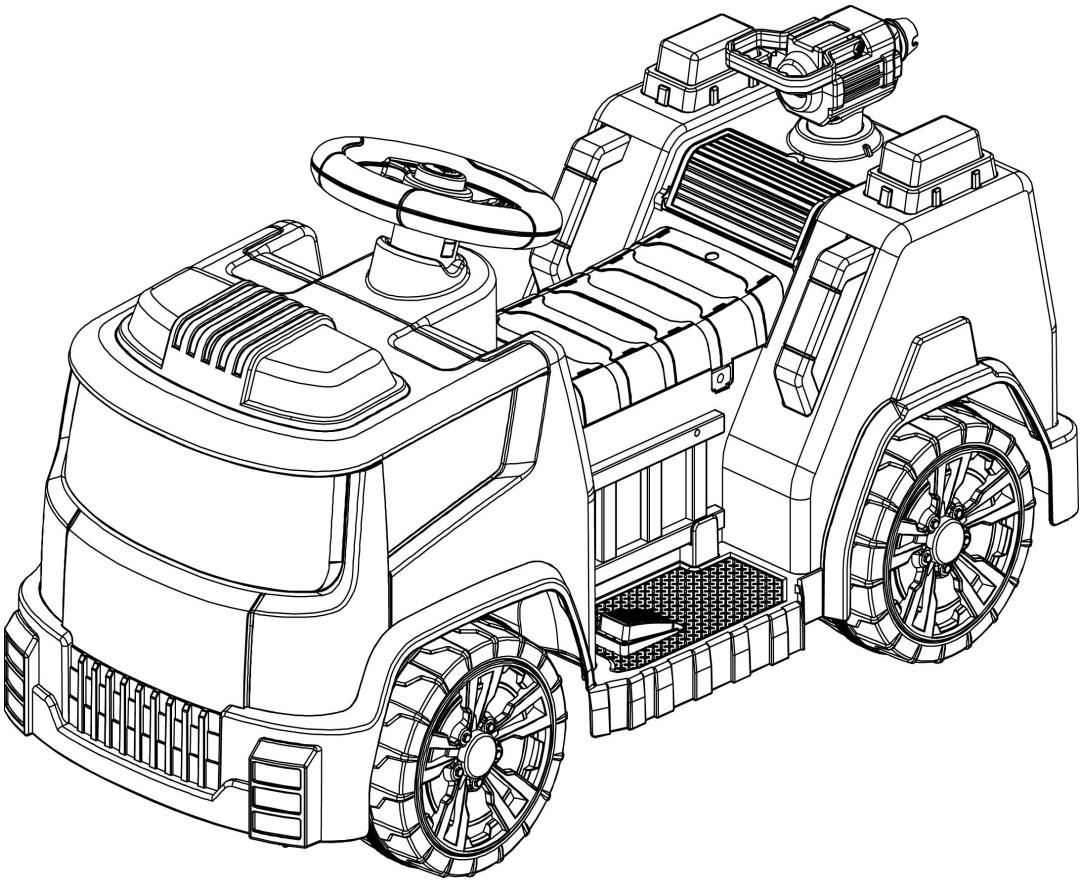

Suitable age:	2+ years	**Battery:**	DC 6V 4.0AH *1
Load Capacity:	25 kg	**Size of car:**	795 x 365x 445 mm
Speed:	2,5 - 3 km/h	**Carton size:**	805 x 675 x 405 mm
Material:	PP (polypropylene) and iron	**Optimum temperature:**	Below 40°C Avoid to use under burning sun
Charger:	Input: 110V - 240V	**Charging time:**	8 - 12 hours
	Output: DC 6V	**Fuse:**	F 5A, Self-resetting
	Current: DC 0.5A		

Our products are suitable for

ASTM F963; GB6675,GB19865; EN71 and EN62115 standard.

Table of contents

1. About Your New Vehicle
2. Parts List
3. Parts Diagram
4. Assembly Steps
5. How To Operation Your Vehicle
6. Charging The Vehicle

About your new vehicle

Thank you for your purchasing our products, we wants your child to enjoy this product for years to come. Keep these points in mind as you read this guide:

Components list

NO	PART NAME	PICTURE	QTY	NO	PART NAME	PICTURE	QTY
1	VEHICLE BODY		1	2	STEERING WHEEL		1
3	FIRE HOSE		1				

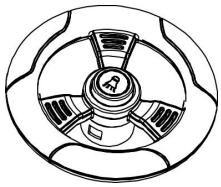

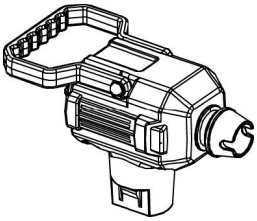

Assembly package

NO	PART NAME	PICTURE	QTY	NO	PART NAME	PICTURE	QTY
4	Charger		1	5	Instruction manual		1

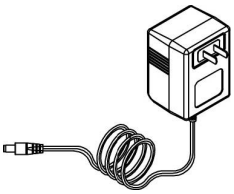

Parts diagram

1	Vehicle body *1	2	Steering wheel *1
3	Fire hose *1		

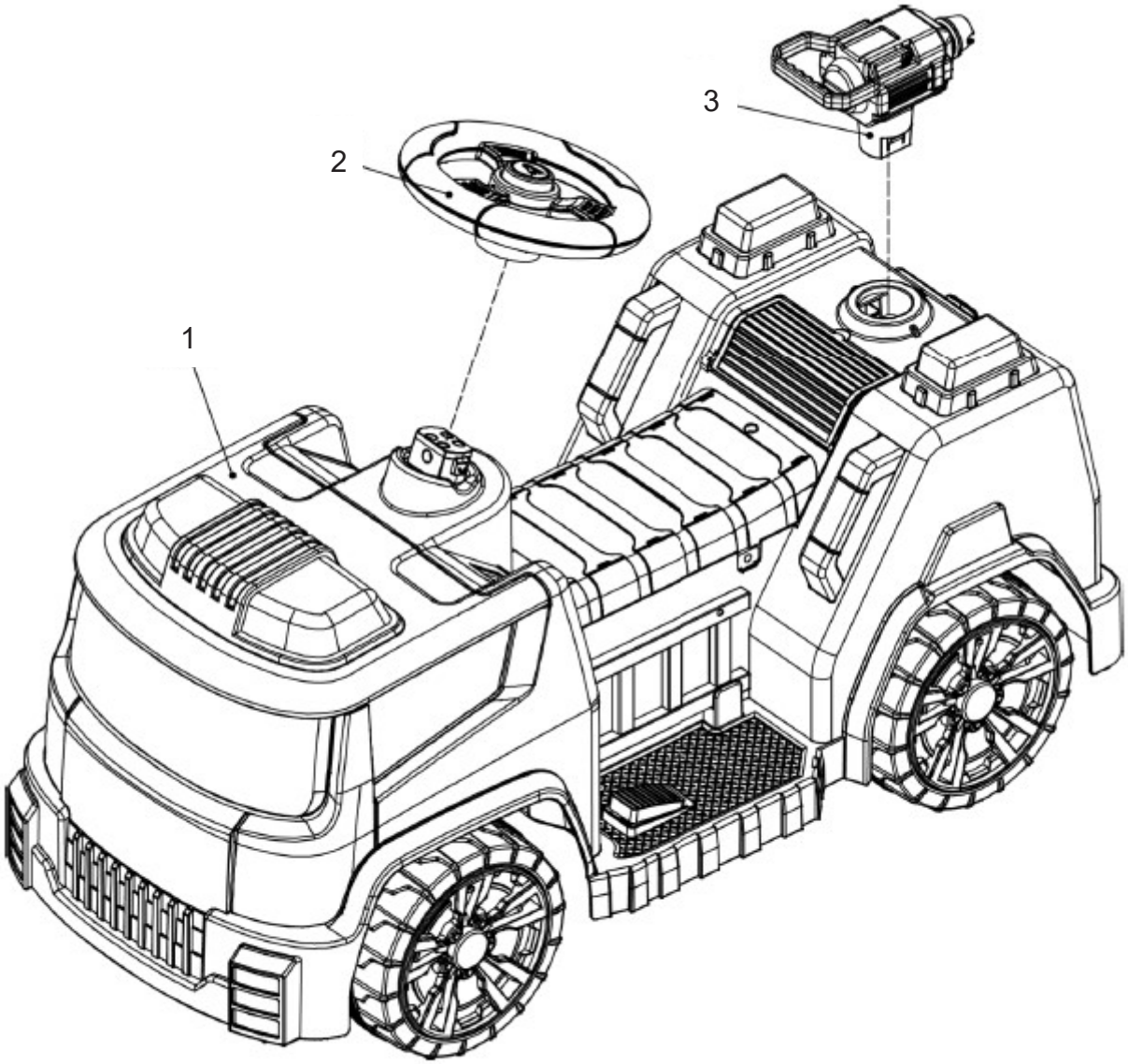

NOTE: Some parts shown are assembled on both sides of vehicle.

Tools Required

Screwdriver
(not included)

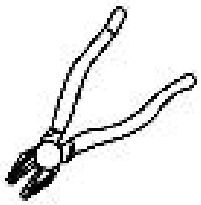

Pliers
(not included)

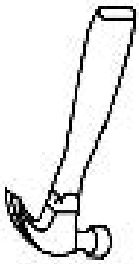

Hammer
(not included)

Spanner
(not included)

1. Install the steering wheel.

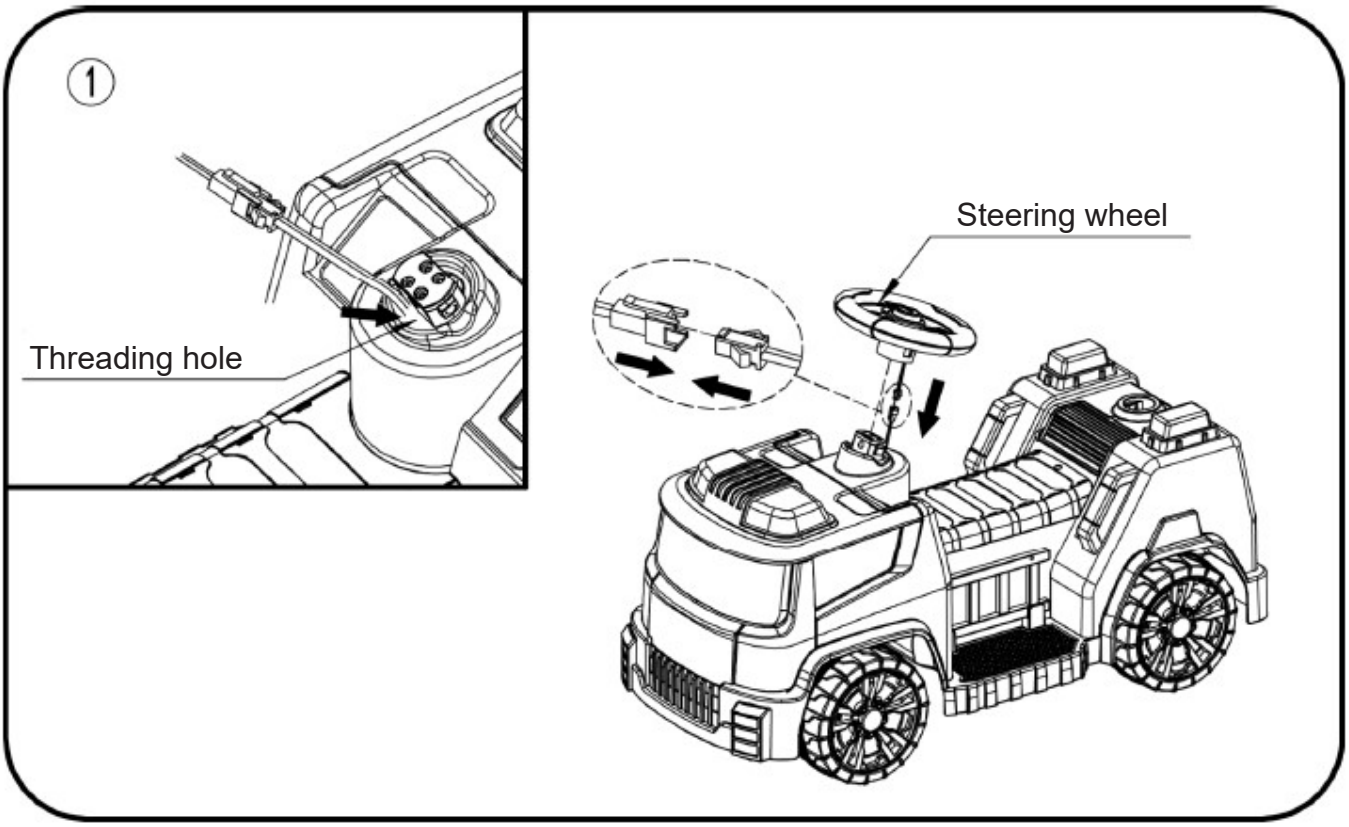

- The plug butt.
- As shown in the picture, put the plug into threading hole, don’t have a wire exposed.
- As showed in the picture, press the steering wheel, downward to fix it.

2. Connect the power supply.

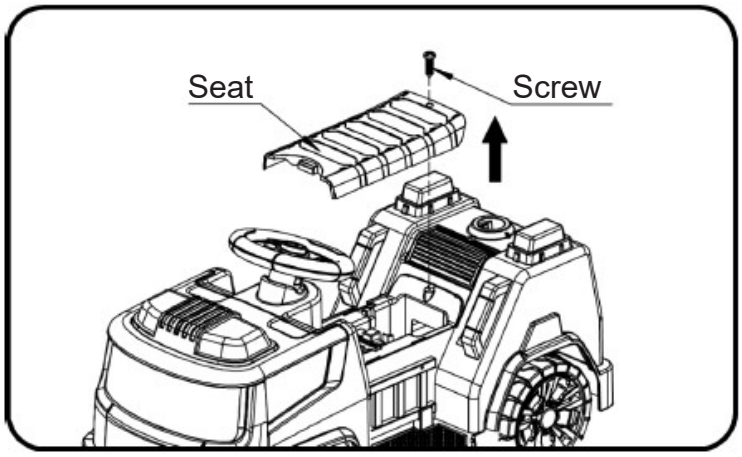

As showed in the picture, unscrew the screw, and open the seat.

2. Connect the power supply.

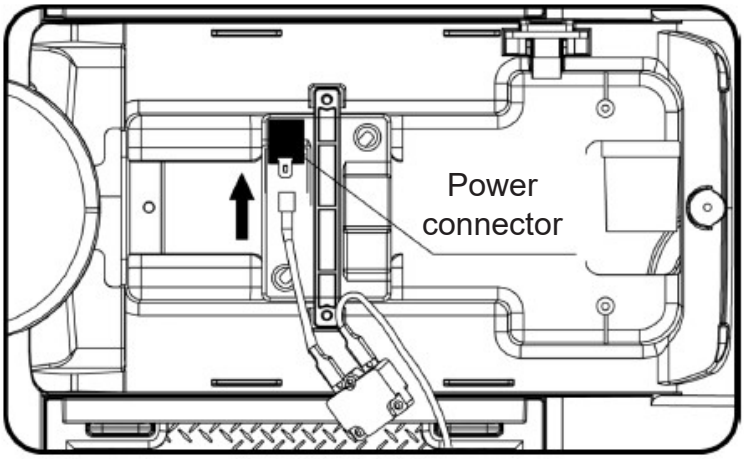

Plug the power connector into the terminal on battery as shown.
Then install the seat to the corresponding place, and fasten with the screw.

3. Install the fire hose.

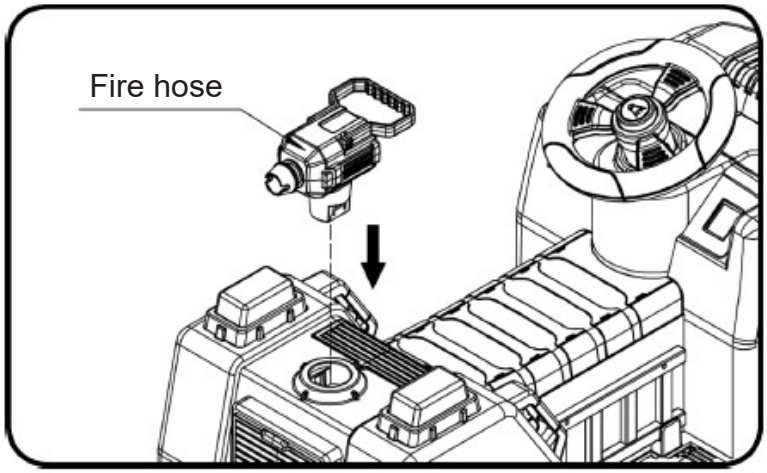

As showed in the picture, press the fire hose, downward to fix it.

Use operation

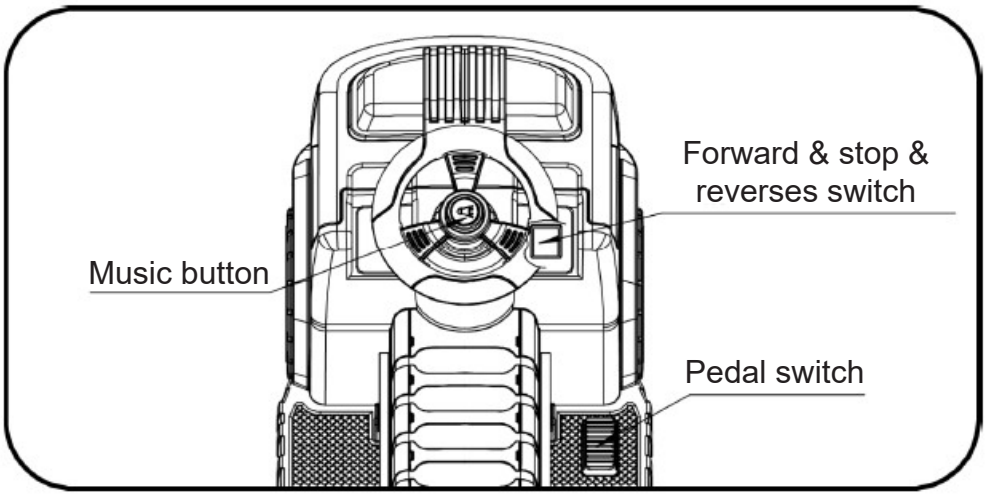

IMPORTANT!
Always stop vehicle when changing the speed or direction to avoid damage the gear box and motor.

(1) Forward
Press the ”Forward and Stop and Reverse switch” to the ”Forward” position.
Press the Power Button. The vehicle drives forward.

(2) Stop
Press the ”Forward and Stop and Reverse switch” to the ”Stop” position.
Release the Power Button to stop.

(3) Reverse
Press the ”Forward and Stop and Reverse switch” to the ”Reverse” position.
Press the Power Button. The vehicle drives backward.

(4) You can enjoy music by push any music button.

8. Charging instructions

- The charging input socket is BELOW THE SEAT .
- The POWER SWITCH must be turned in OFF position when charging.
- Before the first use, you should charge the battery for 8-12 hours. Do not recharge the battery for more than 20 hours to avoid overheating the charger.
- When the vehicle begins to run slowly, recharge the battery.
- After each use or once a month minimum recharge time as 8 to 12 hours, no more than 20 hours.

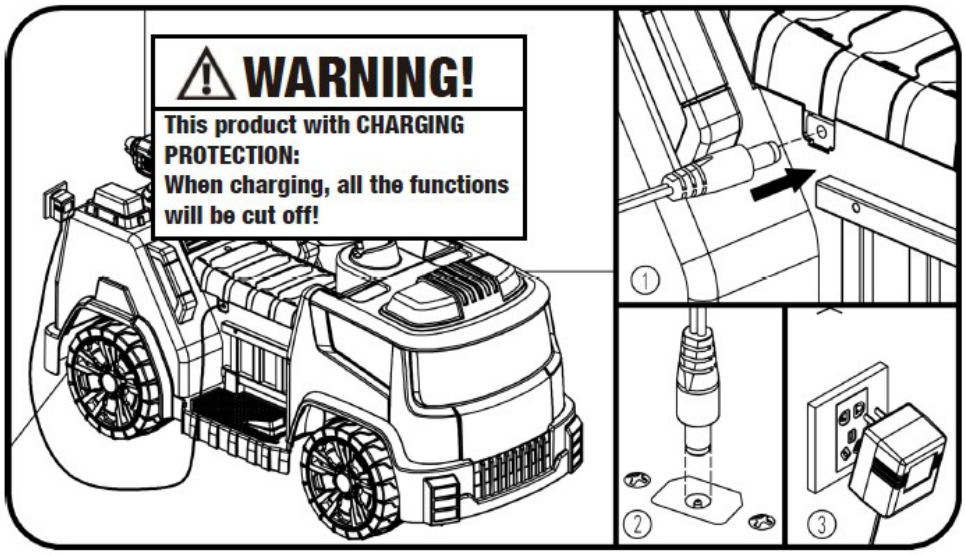

1. Find The charging input socket below the seat;

2. Plug the charger port into the input socket;

3. Plug the charger plug into a wall outlet. The battery will begin charging.

DK

Montering og betjeningsvejledning

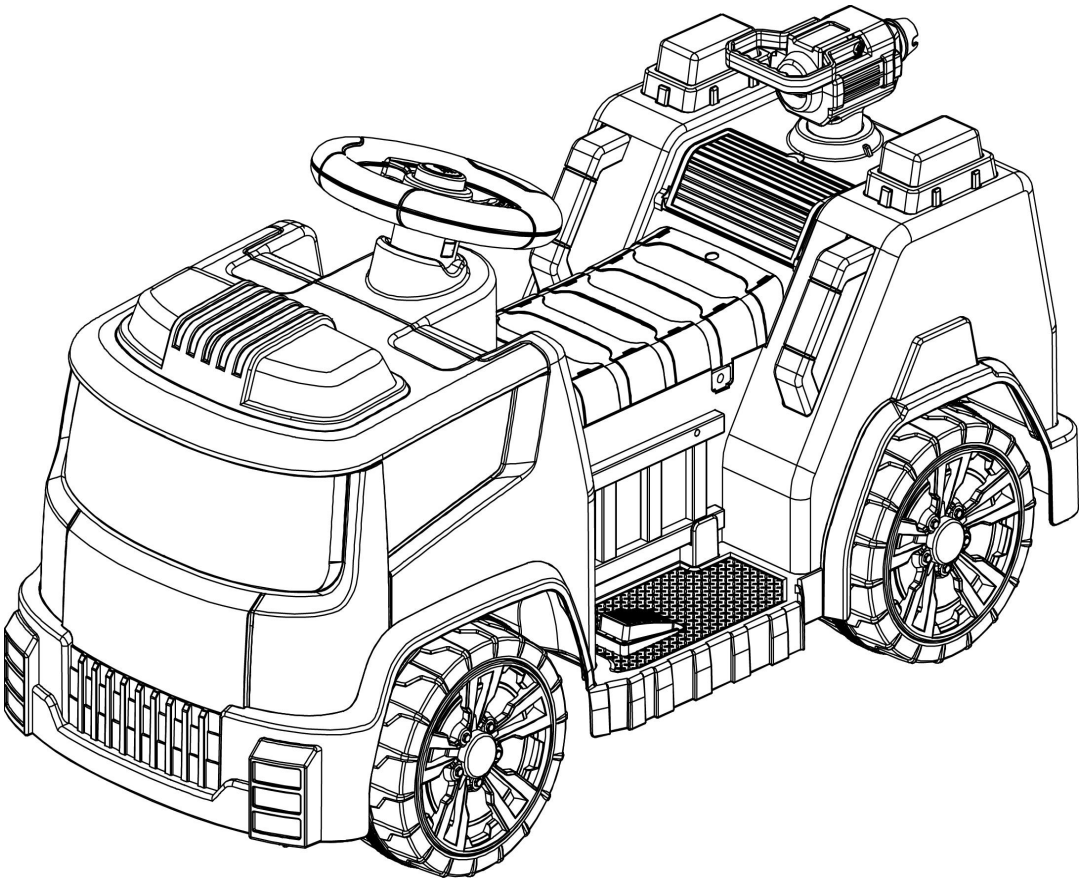

Aldersgruppe:	2 år+	**Batteri:**	DC 6V 4.0AH *1
Maks. belastning:	25 kg	**Størrelse bil:**	795 x 365x 445 mm
Hastighed:	2,5 - 3 km/h	**Størrelse karton:**	805 x 675 x 405 mm
Materiale:	PP (polypropylene) og jern	**Optimal temperatur:**	Under 40°C
Oplader:	Input: 110V - 240V	**Ladetid:**	8 - 12 timer
	Output: DC 6V	**Sikring:**	F 5A, automatisk
	Current: DC 0.5A		

Vores produkter opfylder følgende krav og standarder

ASTM F963; GB6675,GB19865; EN71 og EN62115 standard.

DK

Indholdsfortegnelse

1. Omkring din nye el-bil
2. Delliste
3. Del diagram
4. Monterings trin
5. Hvordan fungerer din El-bil
6. Opladning

Omkring din nye el-bil:
Tillykke med deres nye El-bil. Forud ligger mange sjove og spændende timers leg for dem og deres barn. Gem brugsanvisningen for eventuelt senere brug.

Delliste

NR	Navn	Billede	Antal	NR.	Navn	Billede	Antal
1	Karosseri		1	2	Rat	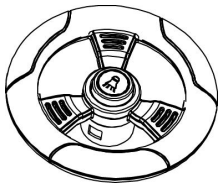	1
3	Brand-sprøjte	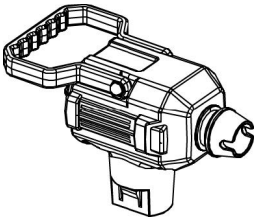	1				

Assembly package

NR	Navn	Billede	Antal	NR	Navn	Billede	Antal
4	Oplader	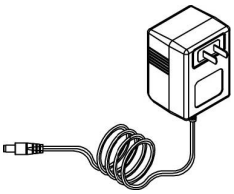	1	5	Manual		1

Deldiagram

1	Karosseri *1	2	Rat *2
3	Brandsprøjte*3		

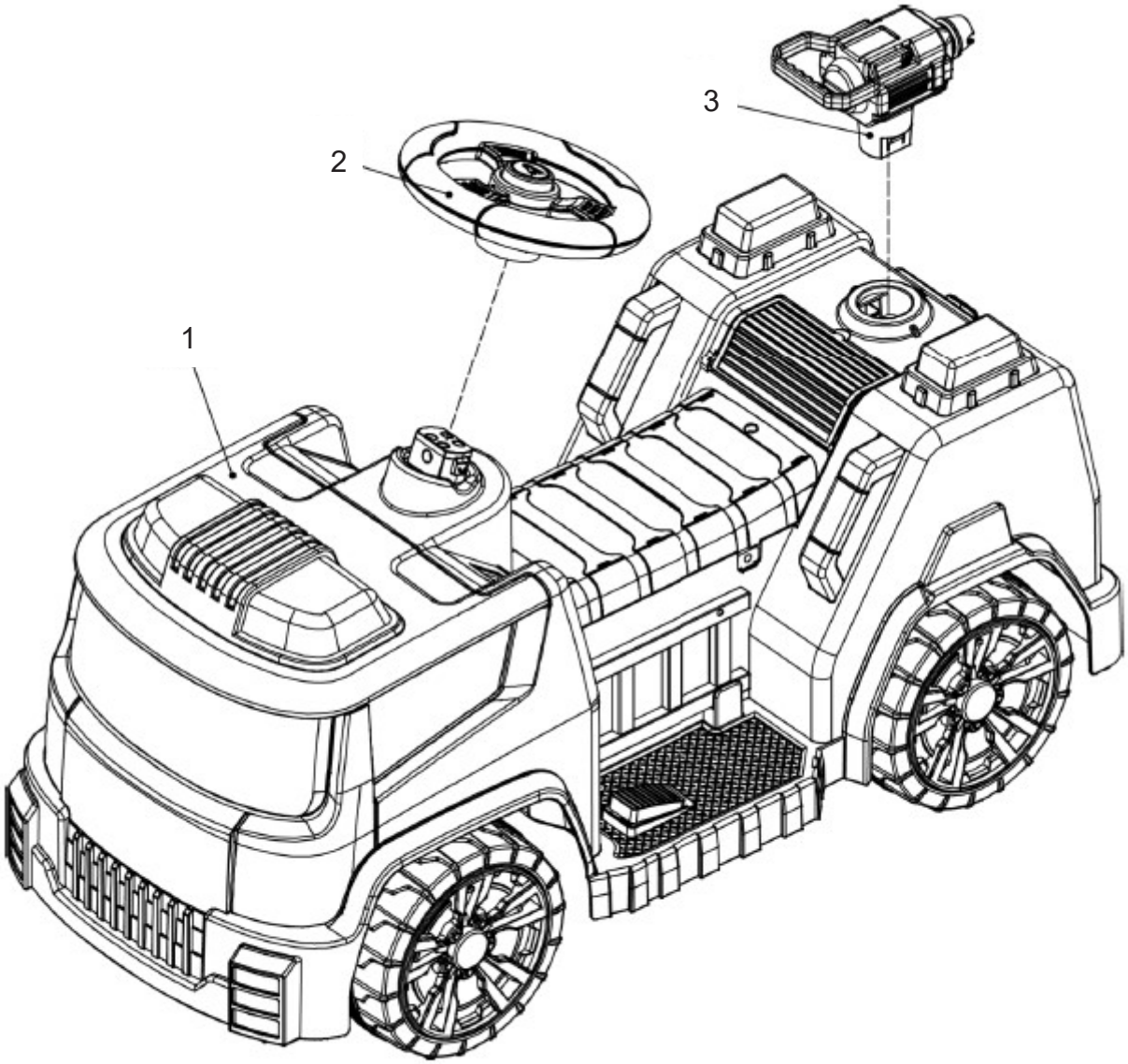

Værktøj

Skruetrækker

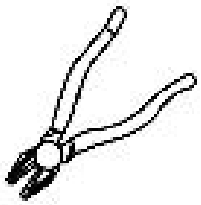
Tang

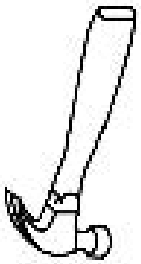
Hammer

Fastnøgle

Værktøj medfølger ikke

1. Montering af rat.

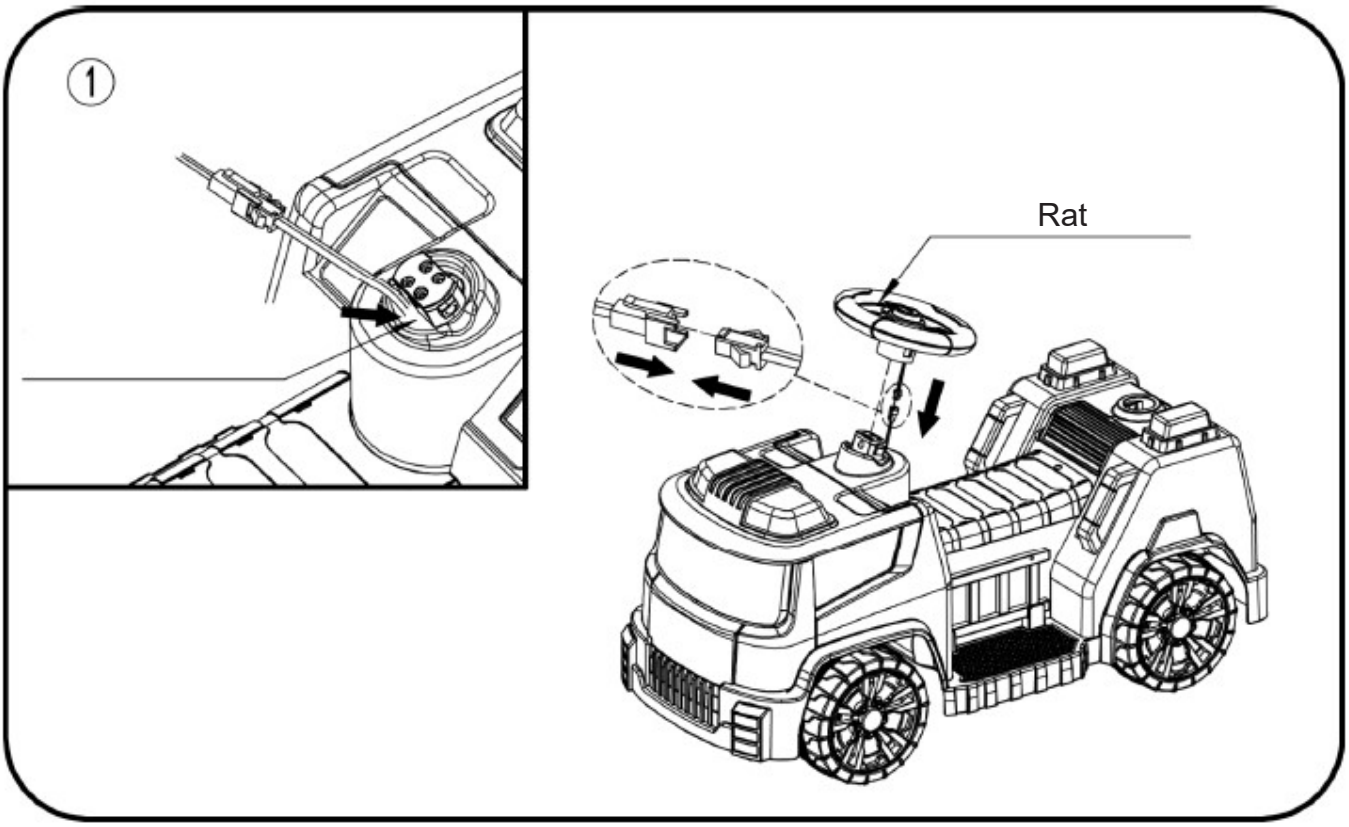

- Saml de 2 ledninger som vist på tegningen.
- Skub ledningerne ned i hullet.
- Tryk rattet på plads som vist på tegningen.

2. Tilslut strøm.

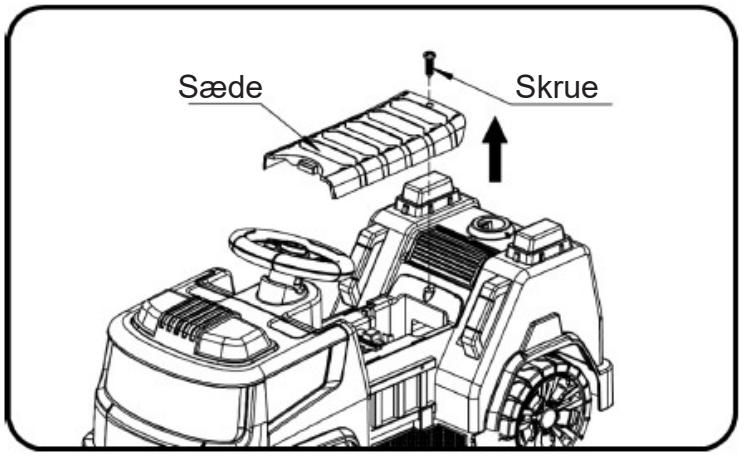

Løsn skruen og løft sædet af.

2. Tilslut batteriet.

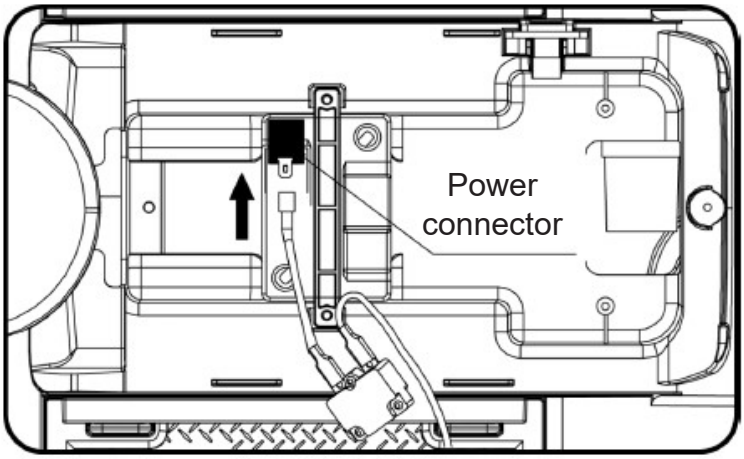

Sæt ledningen fast på terminalen på batteriet som vist på tegningen.
Sæt sædet på igen.

3. Montering af brandsprøjte.

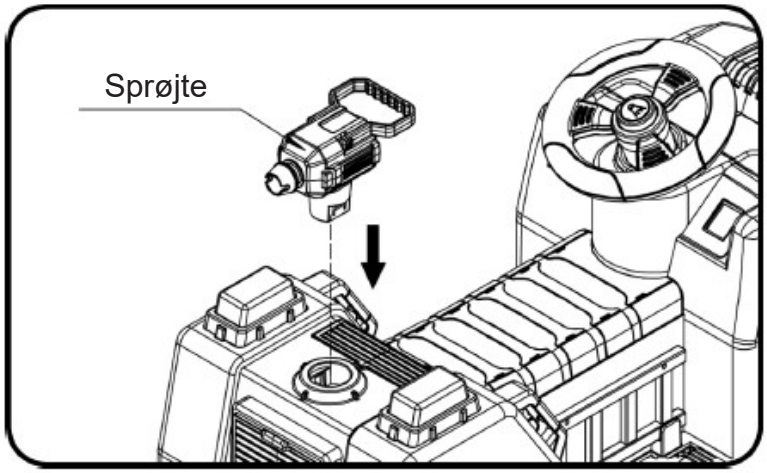

Pres brandsprøjten ned i hullet og tryk til.

Hvordan fungere min Elbil:

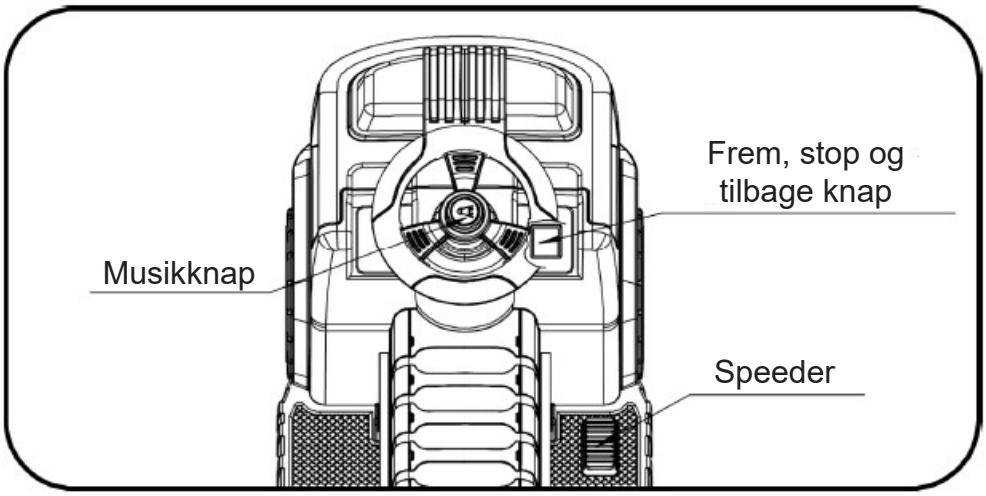

VIGTIGT!
Bilen skal altid holde helt stille, når der skiftes kørselsretning, dette for at indgå, at beskadige gear og motor.

(1) Fremad:
Sæt fremad, stop og tilbage knappen på Fremad position. Træd på speederpedalen og bilen kører fremad.

(2) Stop:
Sæt fremad, stop og tilbage knappen på Stop position. Løft foden fra speederen.

(3) Tilbage/bak
Sæt fremad, stop og tilbage knappen i position tilbage. Træd på speeder og bilen kører baglæns.

(4) Du kan lytte til musik ved at trykke på musik knappen.

8. Opladning

- Ladestikket er placeret under sædet. Se tegning.
- Alle funktioner må stå i OFF/sluk position, når der lades.
- Før første anvendelse skal batteriet lade i 8-12 timer. Oplad aldrig batteriet i mere end 20 timer, dette for at undgå overophedning af opladeren.
- Når bilen begynder at køre langsomt, er det tegn på, at batteriet trænger til opladning.
- Efter hver brug eller en gang om måneden, lades batteriet i 8 til 12 timer, aldrig mere end 20 timer.

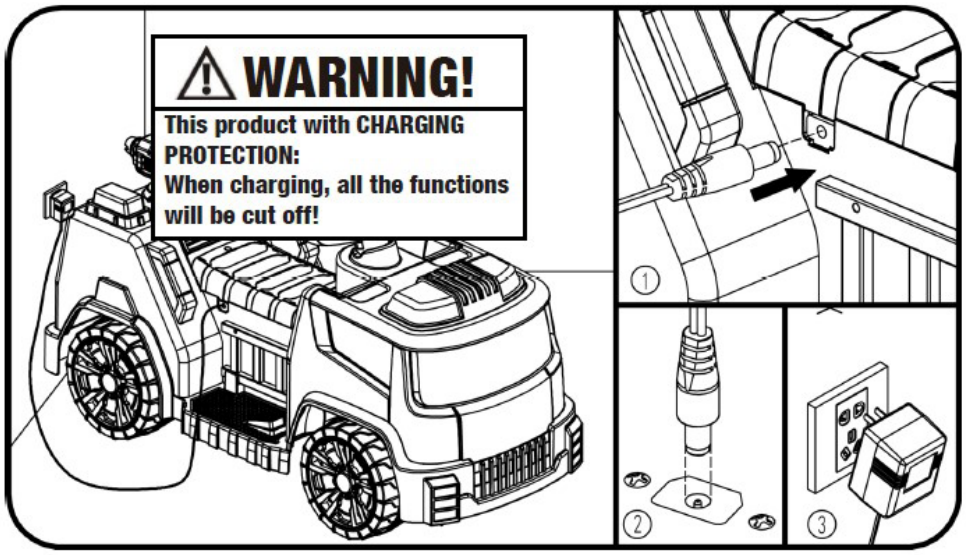

1. Du finder lade indgangen lige under sædet.

2. Isæt lade stikket i lade indgangen.

3. Sæt opladeren i væg stikket og batteriet vil starte opladning.

SE

Monterings- och användarmanual

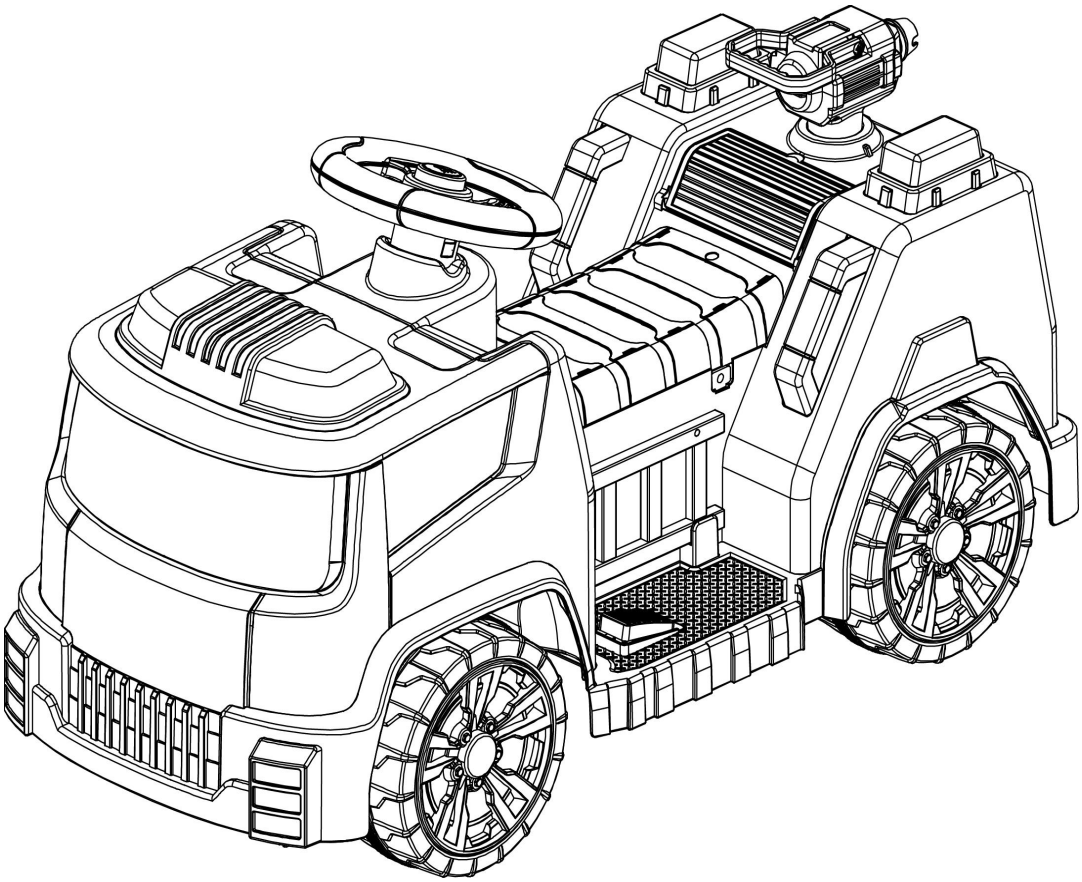

Åldersgrupp:	2 år+	**Batteri:**	DC 6V 4.0AH *1
Maxbelastning:	25 kg	**Storlek bil:**	795 x 365x 445 mm
Hastighet:	2,5 - 3 km/h	**Storlek kartong:**	805 x 675 x 405 mm
Material:	PP (polypropylene) och järn	**Optimal temperatur:**	Under 40°C
Laddare:	Input: 110V - 240V	**Laddtid:**	8 - 12 timmar
	Output: DC 6V	**Säkring:**	F 5A, Automatisk
	Current: DC 0.5A		

Våra produkter uppfyller följande krav och standarder

ASTM F963; GB6675,GB19865; EN71 och EN62115 standard.

Innehållsförteckning

1. Om din nya elbil
2. Dellista
3. Deldiagram
4. Monteringssteg
5. Hur fungerar din elbil
6. Laddning

Om din nya elbil:
Grattis till din nya elbil. Det finns många roliga och spännande timmars lek framöver för dig och ditt barn. Spara instruktionsmanualen för eventuellt senare bruk.

Dellista

Nr.	Namn	Bild	Antal	Nr.	Namn	Bild	Antal
1	Kaross		1	2	Ratt	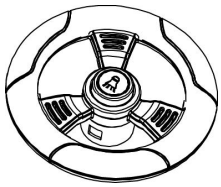	1
3	Brand-spruta	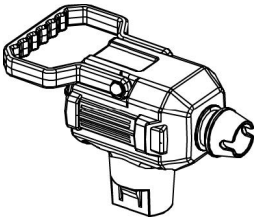	1				

Monteringsset

Nr.	Namn	Bild	Antal	Nr.	Namn	Bild	Antal
4	Laddare	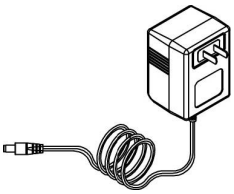	1	5	Manual	CHILDREN'S ELECTRONIC TOY CAR OWNER'S MANUAL Read and understand this entire manual before using!	1

Deldiagram

1	Kaross *1	2	Ratt *1
3	Brandspruta *1		

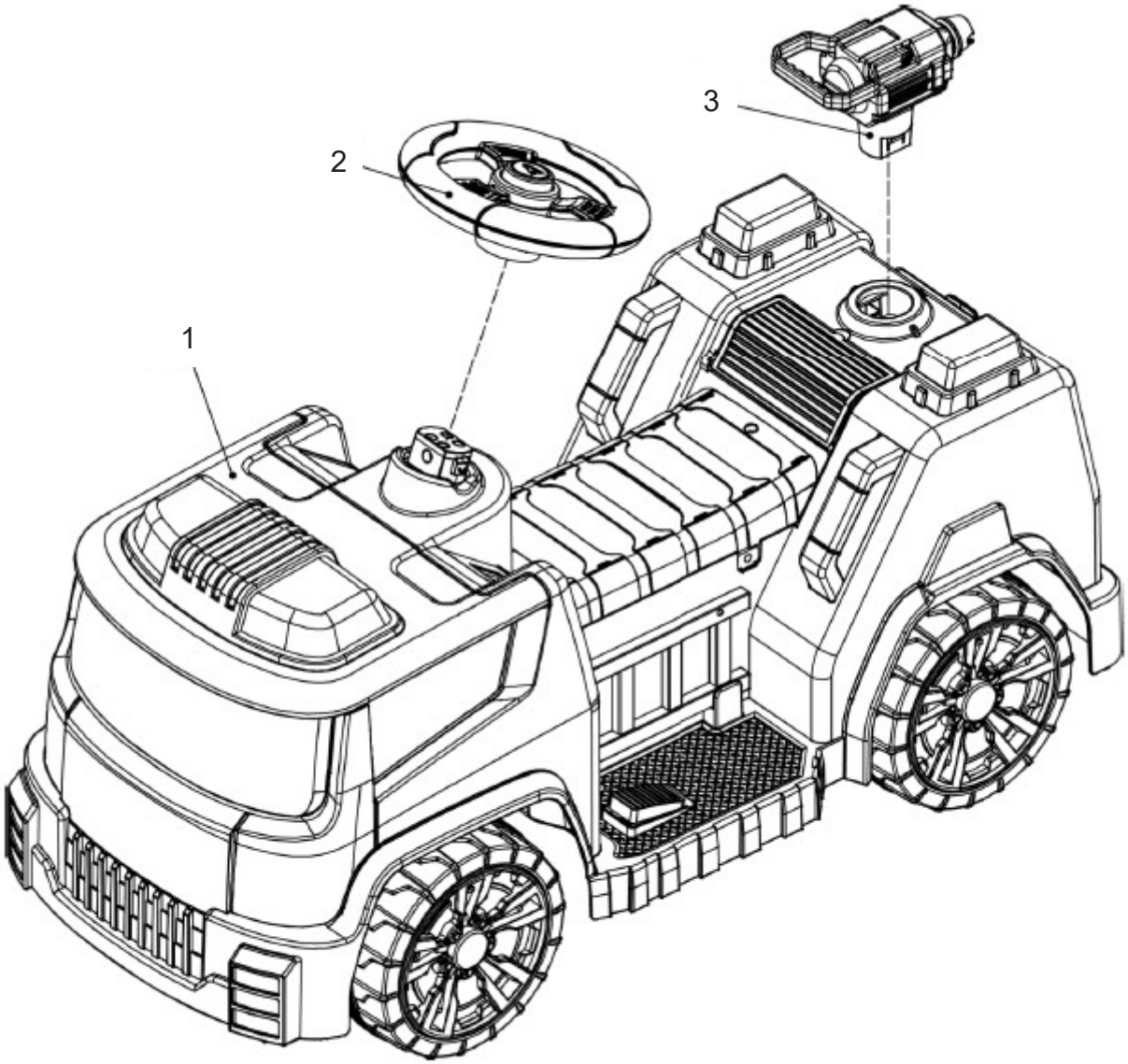

Varktyg

Skruvmejsel

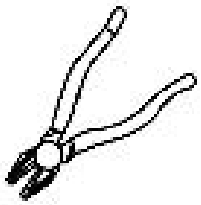
Tång

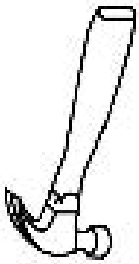
Hammare

Skruvnyckel

Verktyg medföljer ej

1. Montering av ratt.

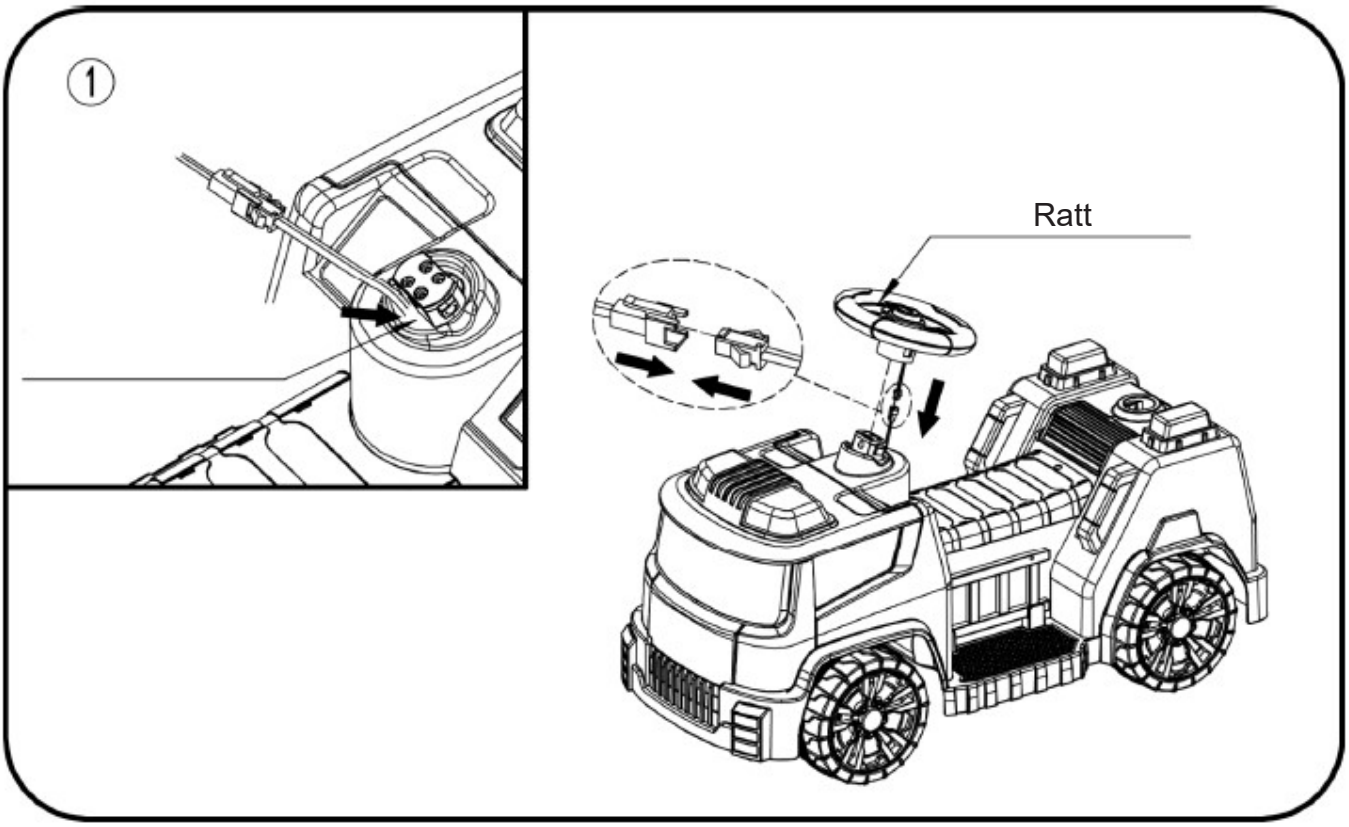

- Sätt i de två sladdarna som visat på teckningen.
- Skjut ner sladdarna i hålet.
- Tryck ratten på plats som visat på teckningen.

2. Anslut ström.

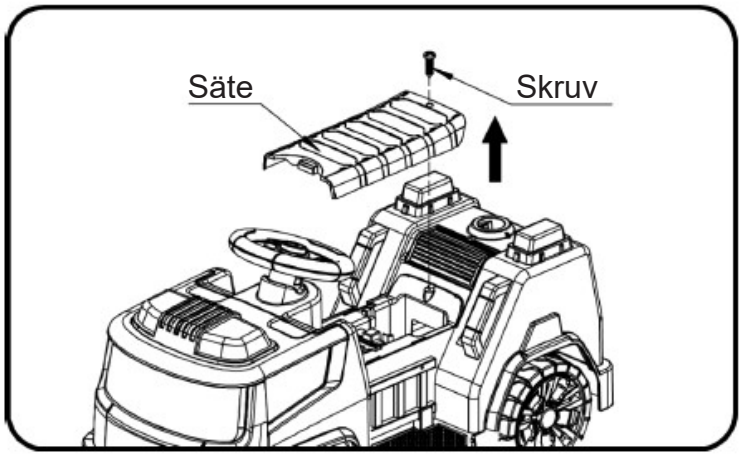

Lossa skruven och lyft av sätet.

2. Koppla i batteriet.

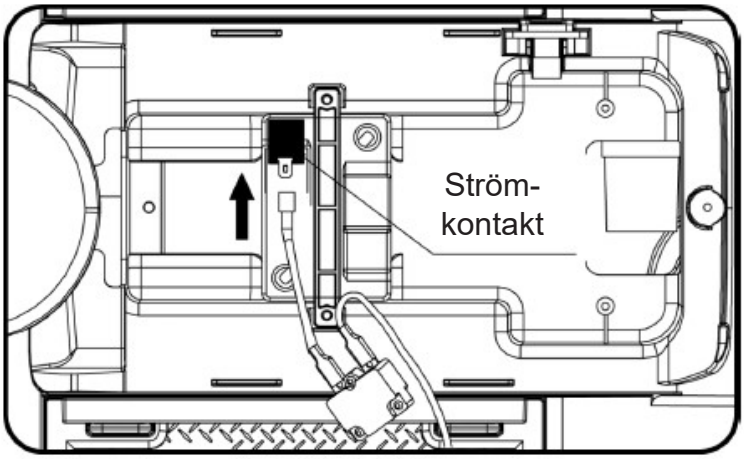

Sätt fast sladden på terminalen på batteriet som visat på teckningen. Sätt på sätet igen.

3. Montering av brandspruta.

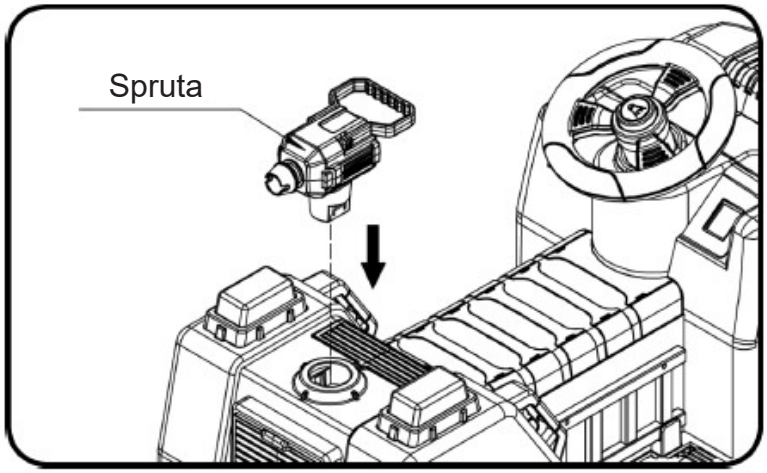

APressa ner brandsprutan i hålet och tryck till.

Hur fungerar min elbil:

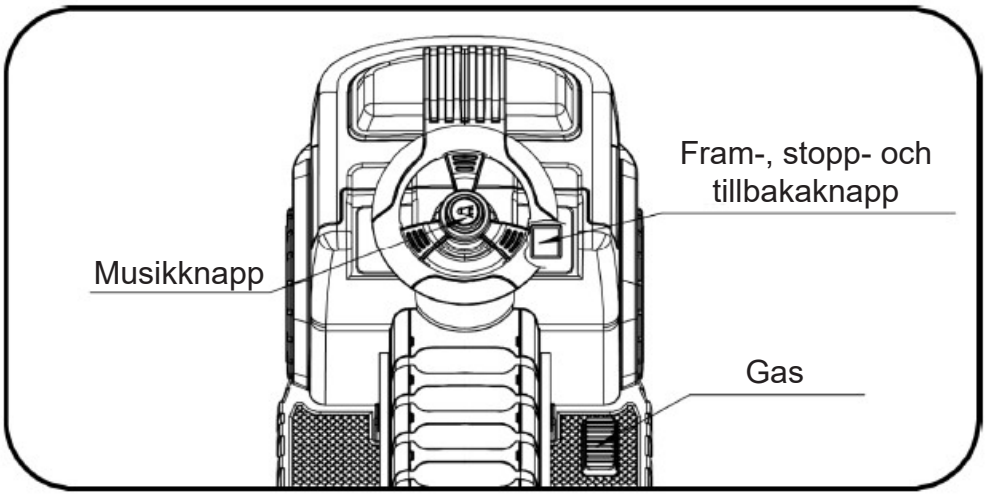

VIKTIGT!
Bilen ska alltid stå helt stilla när man byter körriktning, detta för att undgå att skada växel och motor.

(1) Framåt:
Sätt framåt-, stopp- och tillbakaknappen i Framåt-position. Tryck på gaspedalen och bilen kör framåt.

(2) Stopp:
Sätt framåt-, stopp- och tillbakaknappen i Stopp-position. Lyft foten från gaspedalen.

(3) Baklänges/back
Sätt framåt-, stopp- och tillbakaknappen i Tillbaka-position. Tryck på gaspedalen och bilen backar.

(4) Du kan lyssna på musik genom att trycka på musikknappen.

8. Laddning

- Laddaruttaget är placerat under sätet. Se teckning.
- Alla funktioner ska stå i OFF-/avposition när den laddas.
- Innan första användning ska batteriet ladda i 8-12 timmar. Ladda aldrig batteriet i över 20 timmar, detta för att undvika överhettning av laddaren.
- När bilen börjar köra långsamt är det tecken på att batteriet behöver laddas.
- Efter varje användning eller en gång i månaden laddas batteriet i 8-12 timmar, aldrig över 20 timmar.

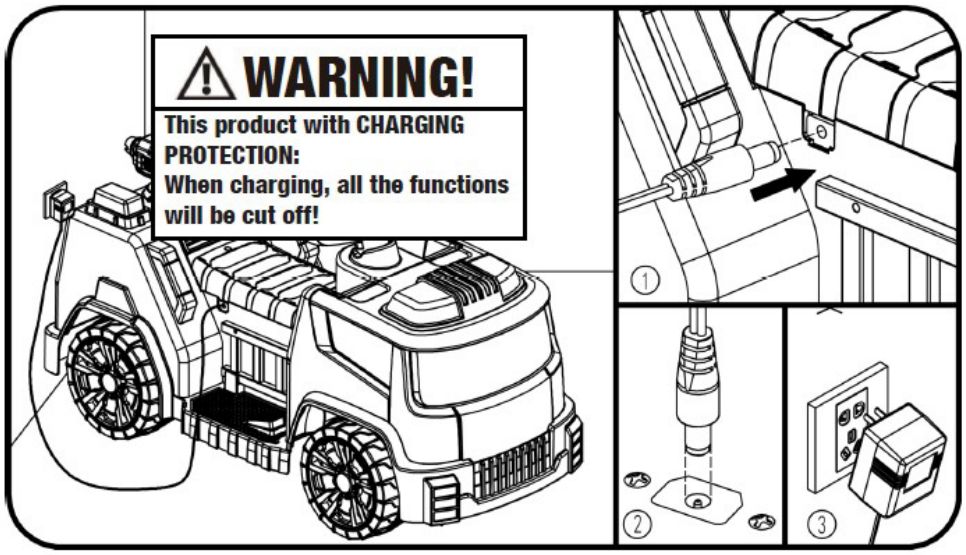

1. Du hittar laddaruttaget under sätet.

2. Sätt i laddaren i uttaget.

3. Sätt i laddaren i vägguttaget och batteriet börjar laddas.

FI

Asennus- ja käyttöohjeet

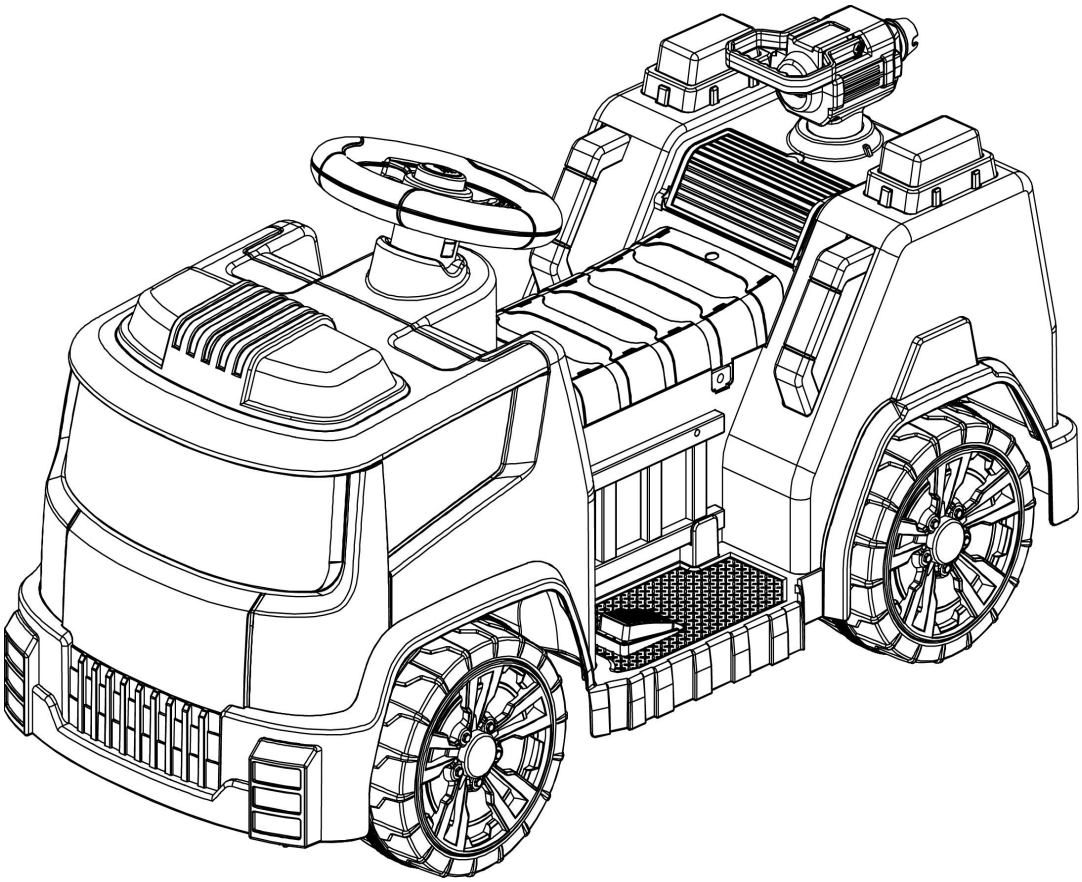

Suositusikä:	2+ Vuotta	**Akku:**	DC 6V 4.0AH *1
Enimmäiskuorma:	25 kg	**Ajoneuvon mitat:**	795 x 365x 445 mm
Nopeus:	2,5 - 3 km/h	**Pakkauksen mitat:**	805 x 675 x 405 mm
Materiaali:	PP (polypropylene) ja teräs	**Käyttölämpötila:**	Alle 40°C, vältä käyttöä auringon paahteessa.
Laturi:	Sisäänmeno: AC 220V	**Latausaika:**	8 - 12 tuntia
	Output: DC 6V	**Sulake:**	F 5A, automaattisulake
	Virta: DC 0.5A		

Tuote noudattaa seuraavia standardeja

ASTM F963; GB6675,GB19865; EN71 ja EN62115.

Sisällysluettelo

1. Yleistä uudesta ajoneuvostasi
2. Osaluettelo
3. Osakaavio
4. Asennusvaiheet
5. Ajoneuvon käyttö
6. Ajoneuvon lataaminen

Yleistä uudesta ajoneuvostasi
Kiitos tämän tuotteen ostamisesta. Toivottavasti tuotteesta on iloa moniksi vuosiksi. Lue tämä käyttöohje huolellisesti ja säästä se myöhempää tarvetta varten.

Osaluettelo

#	Osa	Kuva	Määra	#	Osa	Kuva	Määra
1	Ajoneuvon runko		1	2	Ohjau-spyörä	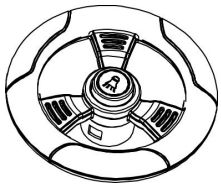	1
3	Vesitykki	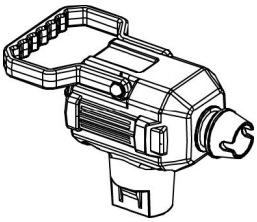	1				

#	Osa	Kuva	Määra	#	Osa	Kuva	Määra
4	Laturi	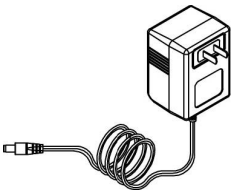	1	5	Käyttöohje	CHILDREN'S ELECTRONIC TOY CAR OWNER'S MANUAL	1

Osakaavio

1	Ajoneuvon runko *1	2	Ohjauspyörä *1
3	Vesitykki *1		

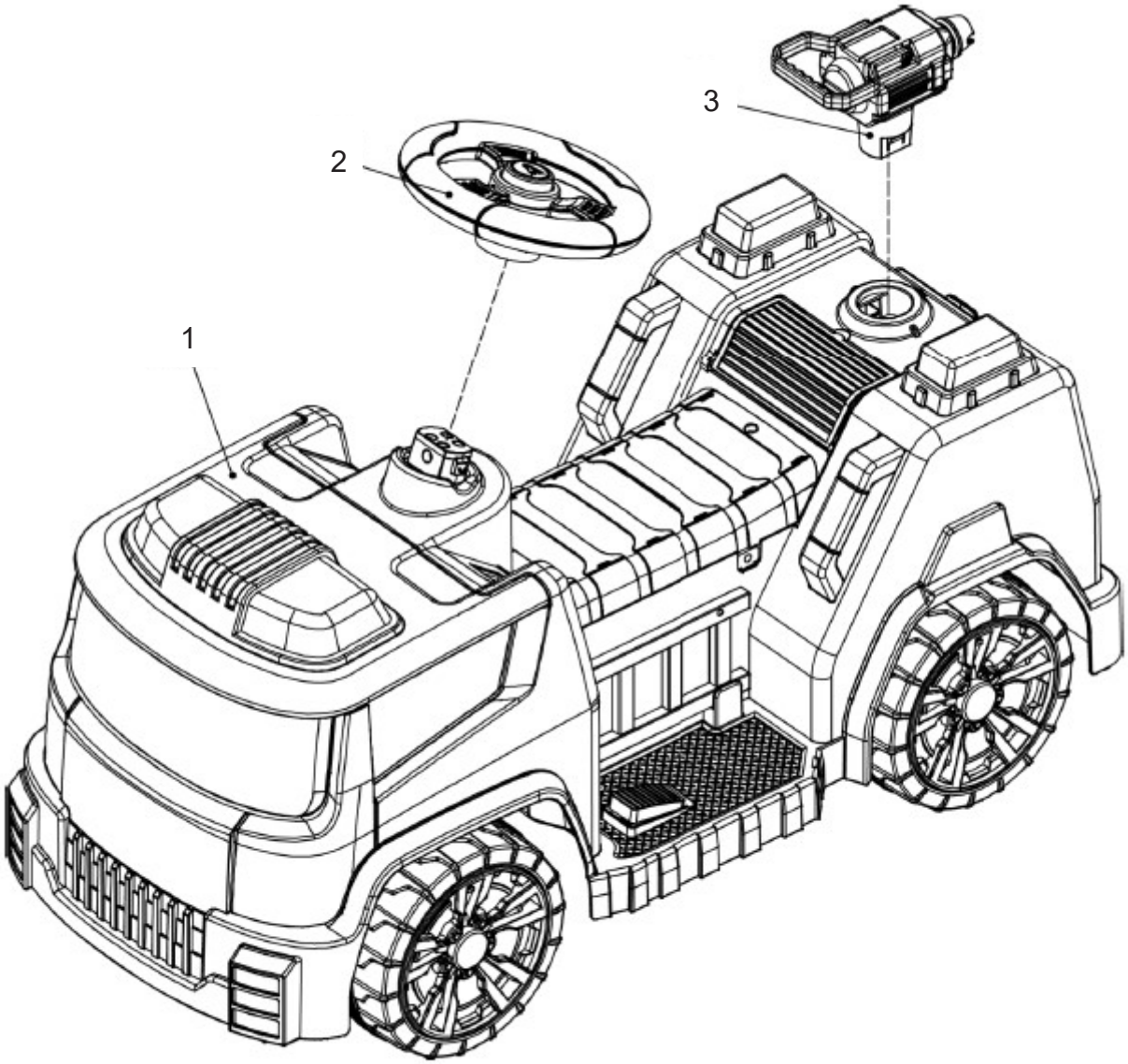

HUOMIO: Osa osista toistuu ajoneuvon toisella puolella

Tarvittavat työkalut

Ruuvimeisseli

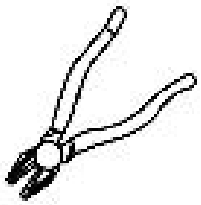
Pihdit

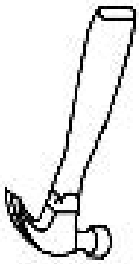
Vasara

Pulttiavain

Ej mukana

1. Asennnusvaiheet
Asenna ohjauspyörä.

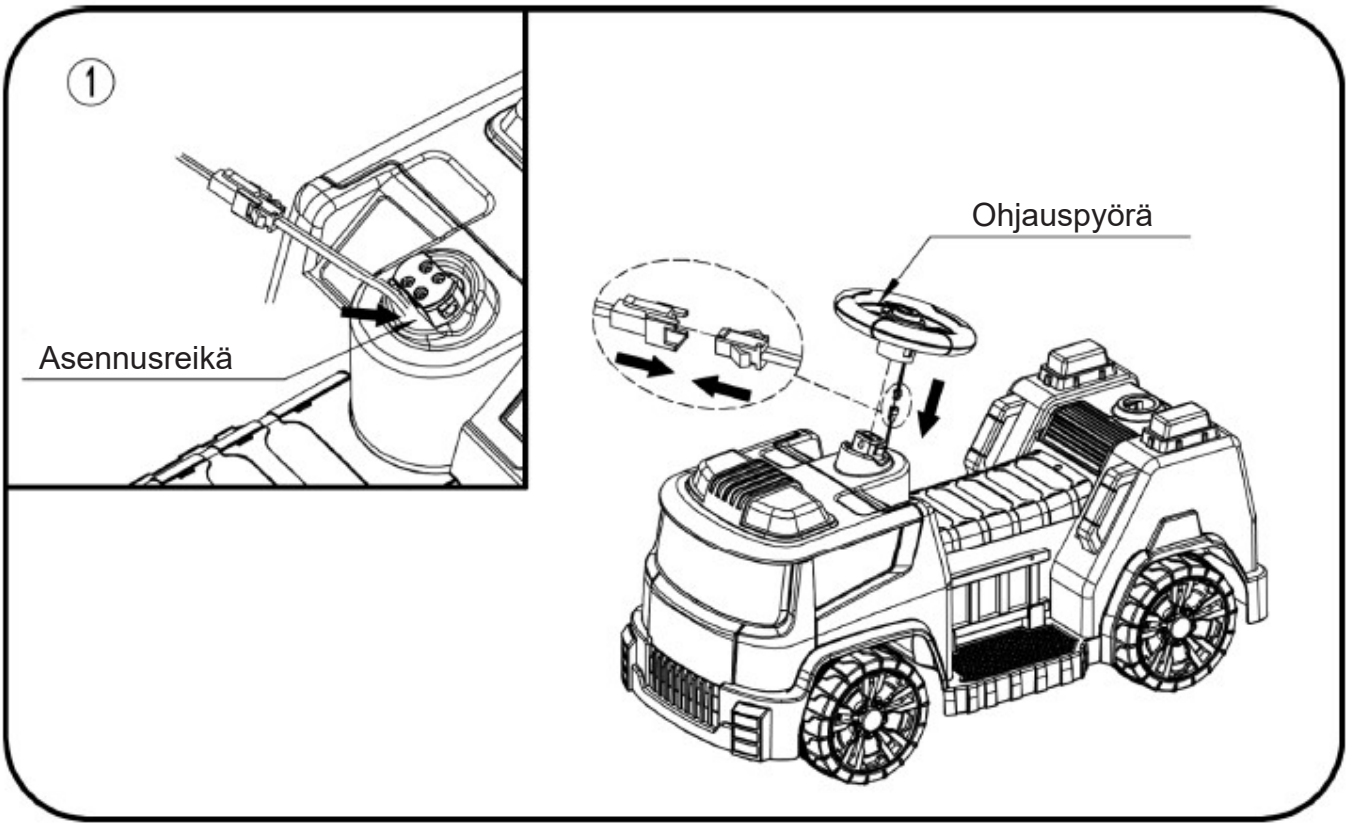

- Kiinnitä sähköjohto. Katso, ettei missään ole paljaita johtimia.
- Paina ohjauspyörä paikoilleen.

2. Valmistele virtalähteen kytkentä.

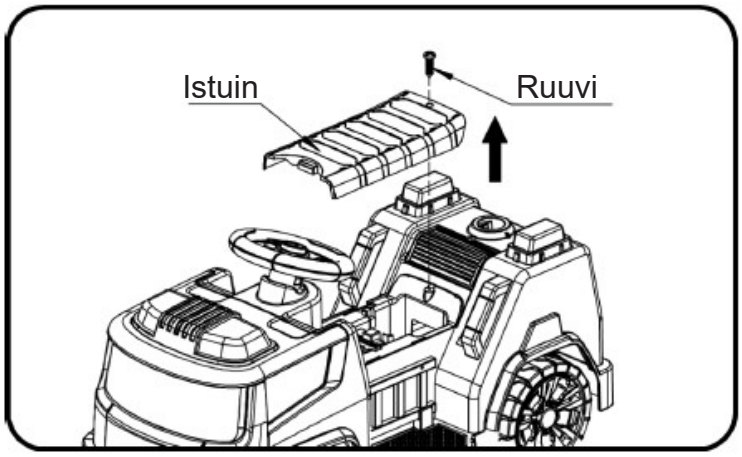

Irrota istuinta paikoillaan pitävä ruuvi ja poista istuin.

2. Suorita kytkentä akkuun.

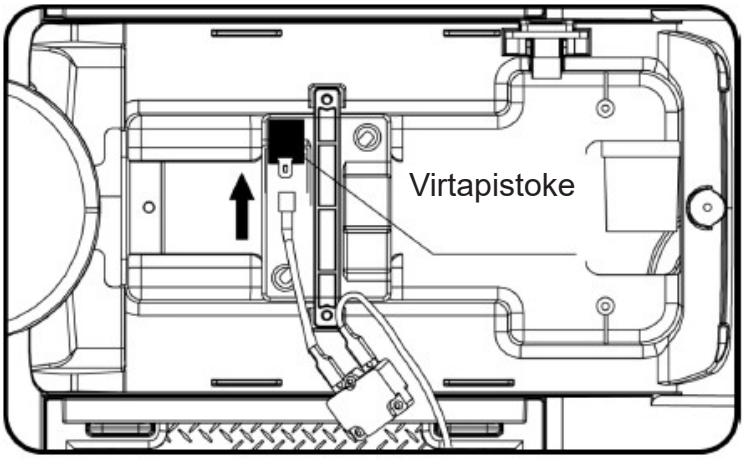

Kytke johdin akkuun kuvan osoittamalla tavalla. Kiinnitä sitten istuin takaisin paikoilleen. Kiristä istuimen ruuvi.

3. Asenna vesitykki.

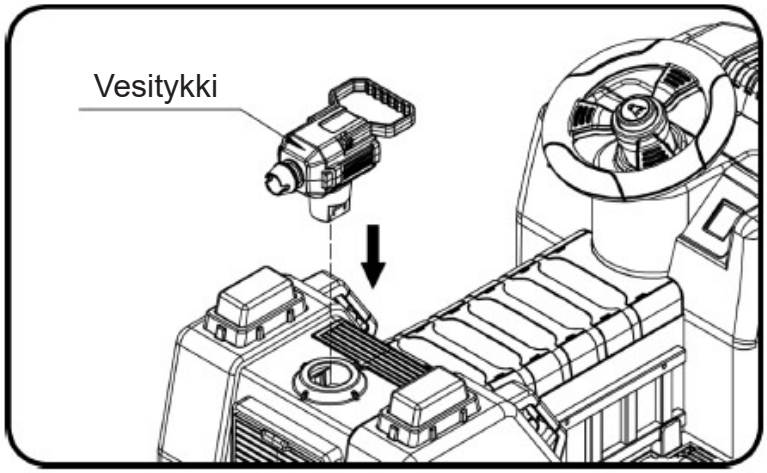

Paina vesitykki paikoilleen kuvan osoittamalla tavalla.

Ajoneuvon käyttö

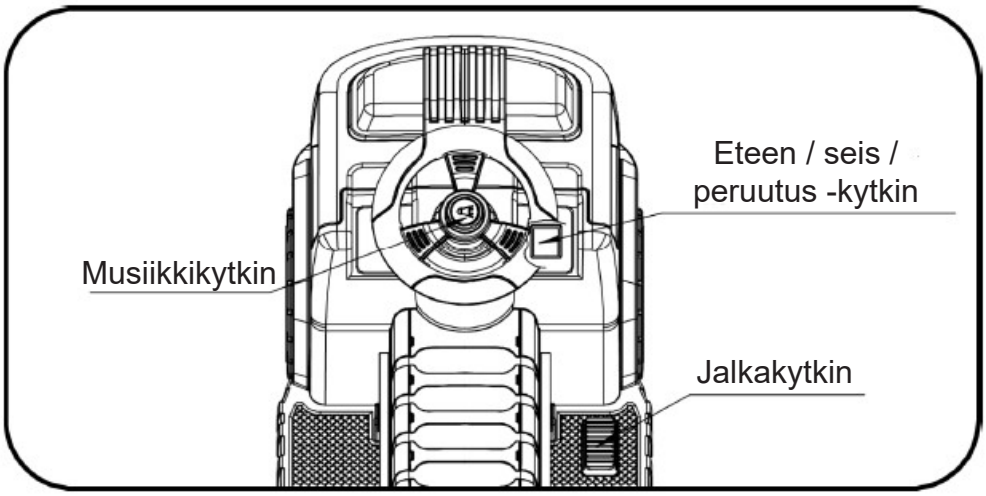

TÄRKEÄÄ!
Anna ajoneuvon aina ensin pysähtyä ennen uuteen liikkeen aloittamista uuteen ajosuuntaan (eteen/ taakse), jotta moottori ja vaihteisto eivät vaurioituisi.

(1) ETEEN
Valitse ‘Eteen/seis/peruutus’ -kytkimestä ‘eteen’ (Forward) ja paina jalkakytkimestä. Ajoneuvo liikkuu eteenpäin.

(2) SEIS
Valitse ‘Eteen/seis/peruutus’ -kytkimestä ’seis’ (Stop) ja vapauta jalkakytkin. Ajoneuvo pysähtyy.

(3) PERUUTUS
Valitse ‘Eteen/seis/peruutus’ -kytkimestä ‘peruutus’ (Reverse) ja paina jalkakytkimestä. Ajoneuvo liikkuu taaksepäin.

(4) Voit nauttia musiikista painamalla musiikkikytkimiä.

8. Ajoneuvon lataaminen

- Ajoneuvon latauspistoke on istuimen katveessa, ajoneuvon oikealla sivulla.
- Valitse ‘Eteen/seis/peruutus’ -kytkimestä ’seis’ (Stop) ennen latausta.
- Ennen ensimmäistä käyttöä, lataa ajoneuvoa noin 8-12 tuntia. Älä kuitenkaan koskaan lataa yli 20 tunnin ajan, jotta laturi ei ylikuumene.
- Lataa akku, kun ajoneuvo alkaa liikkua hitaasti.
- Jokaisen käyttökerran jälkeen ja vähintään kerran lataa ajoneuvoa noin 8-12 tuntia. Älä kuitenkaan koskaan lataa yli 20 tunnin ajan, jotta laturi ei ylikuumene.

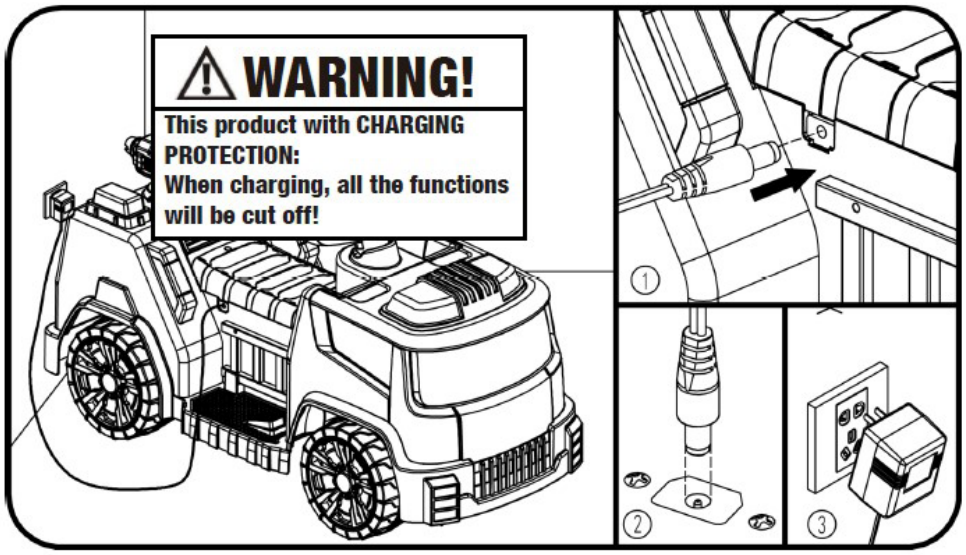

1. Etsi latauspistoke ajoneuvon sivulta.

2. Kytke laturin pistoke ajoneuvoon.

3. Kytke laturi pistorasiaan. Lataus alkaa.

NORDIC PLAY Speed